SAMONOŚNE RAMIONA ODCIĄGOWE OSKAR

Samonośne ramiona odciągowe Oskar zapewniają jeden z najbardziej zaawansowanych technicznie sposobów lokalizacji i odciągu zanieczyszczeń powietrza wprost ze źródła ich emisji. Konstrukcja ramion Oskar składa się z obrotowego gniazda, gładkich rur stalowych, ssawki z okalającym ją uchwytem oraz standardowej przepustnicy przepływu powietrza. Ramiona Oskar dostępne są w średnicach 75, 100, 125, 160 i 200 mm. Unikalna konstrukcja ramion Oskar stała się przemysłowym standardem w wentylacji stanowiskowej.

ZALETY

- przemysłowa żywotność i wytrzymałość
- uniwersalna konstrukcja
- gładkie i proste w utrzymaniu wnętrze rur
- wszystkie przeguby na zewnątrz
- uchwyty dookoła ssawki ssawce i na rurze
- przesłona wlotu w ssawce
- przepustnica powietrza w standardzie

KORZYŚCI

- wyjątkowo długa żywotność
- przyjazne w używaniu
- niskie opory przepływu
- niski poziom hałasu
- łatwe w regulacji i utrzymaniu
- proste i stabilne manewrowanie
- większa prędkość na wlocie ssawki

zewnętrzne przeguby

standardowa przepustnica

uchwyt dookoła całej ssawki

przesłona wlotu w ssawce

PORÓWNANIE KONSTRUKCJI RAMION OSKAR I PRODUKTU O WEWNĘTRZNEJ KONSTRUKCJI WSPORCZEJ

RAMIONA OSKAR O ZEWNĘTRZNEJ KONSTRUKCJI WSPORCZEJ

- zewnętrzny system przegubów
- swobodny, gładki przepływ powietrza
- niski poziom hałasu
- niskie opory przepływu powietrza
- szybkie i proste czyszczenie
- minimalny obrost zanieczyszczeniami
- brak kontaktu z zanieczyszczeniami podczas regulacji urządzenia
- nie trzeba zatrzymywać przepływu powietrza, by wyregulować ramię

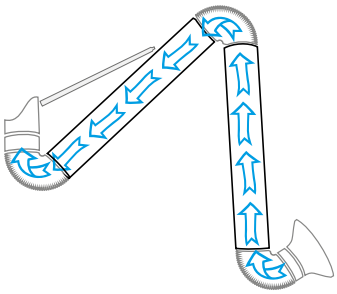

RAMIONA PRZEWODOWE O WEWNĘTRZNEJ KONSTRUKCJI WSPORCZEJ

- wewnętrzna konstrukcja wsporcza
- zredukowany przepływ powietrza przez wyższe opory
- wyższy poziom hałasu
- skomplikowane czyszczenie
- zanieczyszczenia gromadzą się na konstrukcji wewntęrznej
- konieczność wymiany całego przewodu podczas naprawy
- kontakt z zanieczyszczeniami podczas regulacji

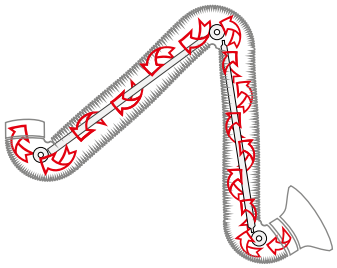

2017-03-14

PRZEGLĄD KONSTRUKCJI SAMONOŚNYCH RAMION ODCIĄGOWYCH OSKAR

1. Przegub ssawki - łatwe pozycjonowanie ssawki w przód, tył, lewo, prawo, zewnętrzna regulacja samohamowności przegubu.
2. Przegub środkowy - zewnętrzna regulacja samohamowności przegubu. Modele 75, 100 z przegubami stalowymi. Modele 125, 160, 200 z przegubami odlewanymi z aluminium.
3. Przegub gniazda - obrót 350° z ogranicznikiem bezpieczeństwa, zewnętrzna regulacja samohamowności przegubu. Modele 75, 100 z przegubami stalowymi. Modele 125, 160, 200 z przegubami odlewanymi z aluminium.
4. Aluminiowa ssawka (malowana proszkowo) z wygodnym uchwytem,
5. Dodatkowy uchwyt na rurze.
6. Malowana proszkowo lub ocynkowana rura ssawki z przepustnicą.
7. Zewnętrzna sprężyna teleskopowa (modele wiszące) lub gazowa (modele stojące).
8. Malowana lub ocynkowana proszkowo rura gniazda.
9. Gniazdo obrotowe z otworami montażowymi (malowane proszkowo).

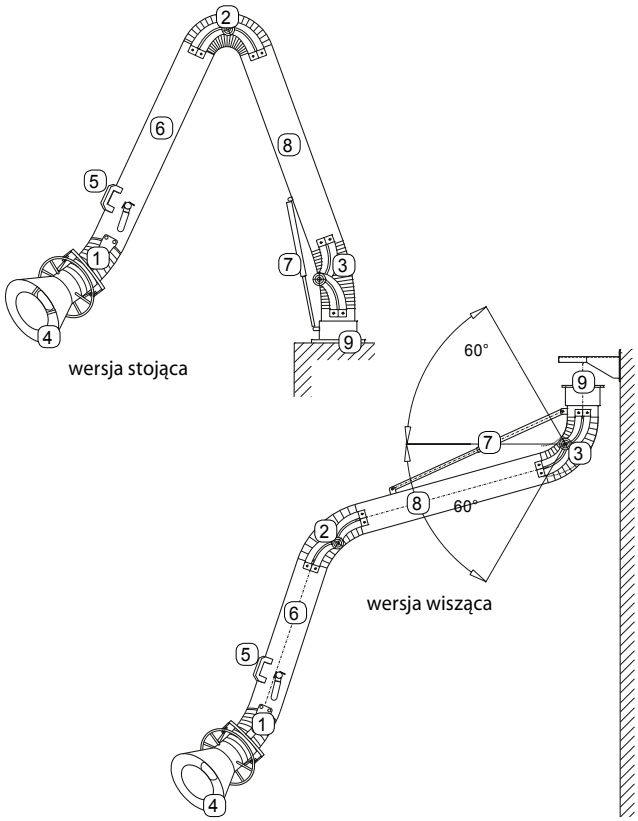

ZESTAWIENIE ŚREDNIC I ZASIĘGU RAMION OSKAR

Średnica ramienia [mm]	Zasięg ramienia [m]	Średnica wlotu ssawki (opcja powiększenia) [mm]	Modele wiszące	Modele stojące
75	1,0	160	0710	0710P
75	1,5	160	0715	0715P
100	1,5	200	1015	1015P
100	2,0	200	1020	1020P
100	2,5	200	1025	1025P
125	2,0	250	1220	1220P
125	2,5	250	1225	1225P
125	3,0	250	1230	1230P
160	2,0	315 (500)	1620	1620P
160	3,0	315 (500)	1630	1630P
160	4,0	315 (500)	1640	1640P
200	2,0	350 (500)	2020	2020P
200	3,0	350 (500)	2030	2030P
200	4,0	350 (500)	2040	2040P

Szczegółowe informacje dostępne w kartach katalogowych poszczególnych grup i indywidualnych kartach wyrobu.

SUGEROWANE ILOŚCI POWIETRZA WEDŁUG TYPOSZEREGÓW RAMION

Typoszereg wg średnicy	Wydatek [m³/h]
Ø 75	200 ÷ 350
Ø 100	350 ÷ 550
Ø 125	550 ÷ 900
Ø 160	900 ÷ 1400
Ø 200	1400 ÷ 2500

2017-03-14

OSKAR 75 – SAMONOŚNE RAMIĘ ODCIĄGOWE

Ramię odciągowe Oskar 75 to prosty w pozycjonowaniu i obsłudze sposób lokalizacji zanieczyszczeń powietrza u źródła między innymi podczas lutowania, pracy z rozpuszczalnikami, lekkimi pyłami czy oparami. W konstrukcji tych urządzeń wszystkie elementy regulacyjne oraz mocujące zostały umieszczone na zewnątrz. Ramiona Oskar 75 nie mają żadnej części mechanicznej wewnątrz przewodu transportującego zanieczyszczenia (oprócz przepustnicy regulującej przepływ powietrza).

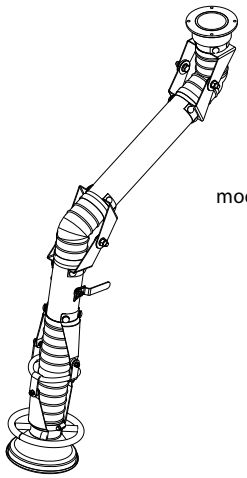

model wiszący

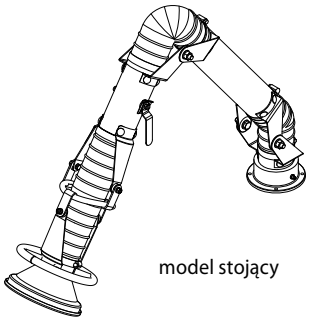

model stojący

ZASTOSOWANIE

- lutowanie, opary laboratoryjne, lekkie pyły, malowanie
- wytrzymałość temperaturowa do 80°C
- zalecany przepływ powietrza 200÷350 m^3/h
- wentylacja stanowiskowa z wyłączeniem żrących i agresywnych chemicznie oparów lub gazów

KONSTRUKCJA

- elementy regulacyjne na zewnątrz
- aluminiowa ssawka (malowana na żółto) z przesłoną wlotu
- uchwyt dookoła całej ssawki
- aluminiowe przeguby ssawki (malowane na czarno)
- przeguby środkowe oraz przy gnieździe ze stali (malowane na czarno)
- aluminiowo-stalowe gniazdo (malowane na żółto)
- stalowe rury felcowane (malowane na niebiesko)
- aluminiowa przepustnica wbudowana w przewód rurowy
- czarne przewody elastyczne PCV odporne na temperaturę do 80°C
- standardowe pokrycie farbami proszkowymi

RAMIONA OSKAR 75 – MODELE WISZĄCE

W02-01-0710	Samonośne ramię odciągowe Oskar 0710, zasięg pracy 1 m, wlot ssawki Ø160 mm
W02-01-0715	Samonośne ramię odciągowe Oskar 0715, zasięg pracy 1,5 m, wlot ssawki Ø160 mm

RAMIONA OSKAR 75 – MODELE STOJĄCE

W02-01-0710P	Samonośne ramię odciągowe Oskar 0710P, zasięg pracy 1 m, wlot ssawki Ø160 mm
W02-01-0715P	Samonośne ramię odciągowe Oskar 0715P, zasięg pracy 1,5 m, wlot ssawki Ø160 mm

RAMIONA OSKAR 75 – AKCESORIA I OPCJE

P07-01-0001	Wspornik montażowy WS-075
P08-11-0001	Króciec przyłączeniowy okrągły Ø75 mm stalowy
P08-11-0001	Króciec przyłączeniowy okrągły Ø75 mm stalowy
P02-80-0002	Zestaw MOD-L (oświetlenie w ssawce, przełącznik, 8 m przewodu)
P02-80-0010	Połączenie ssawki, rur i gniazda zestawem kabli uziemiających

RAMIONA OSKAR 75 – CZĘŚCI ZAMIENNE

M03-21-1107	Komplet przewodów PCV kolor czarny seria 75 (prosimy podawać model ramienia przy zamówieniu)
P02-02-0123	Ssawka kompletna Ø75 mm / 160 mm

2017-03-14

OSKAR 100 – SAMONOŚNE RAMIONA ODCIĄGOWE

Samonośne ramię odciągowe Oskar 100 służy do punktowego odciągu zanieczyszczeń powietrza powstających między innymi podczas malowania, szlifowania, polerowania, spawania czy obróbki mechanicznej. W konstrukcji ramienia Oskar 100 wszelkie elementy regulacyjne zostały umieszczone na zewnątrz. Umożliwia to dobieranie ustawień urządzenia bez dotykania strumienia zanieczyszczeń lub zatrzymywania pracy odciągu. Gładka powierzchnia metalowych rur oraz brak wewnętrznych mechanizmów zapewniają najmniejsze opory przepływu, niski poziom hałasu, prostą obsługę oraz długą żywotność urządzenia. W przewodzie ramienia nie znajduje się nic oprócz przepustnicy przepływu powietrza.

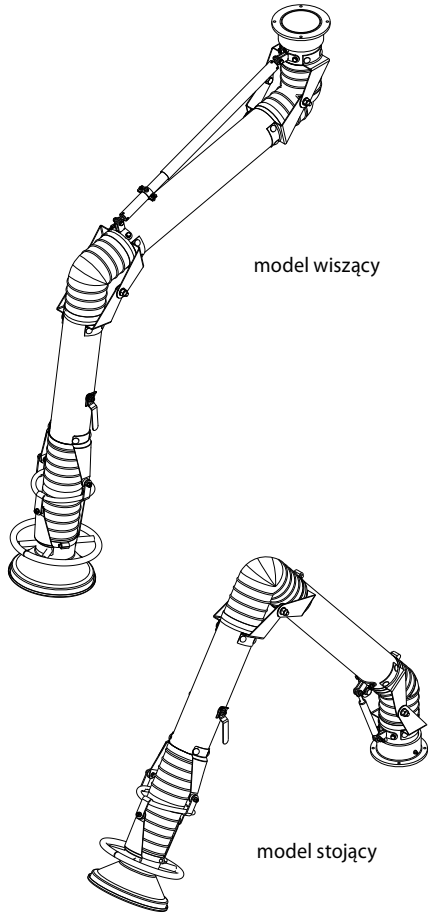

ZASTOSOWANIE

- laboratoria, mgła olejowa, szlifowanie, spawanie punktowe
- wytrzymałość temperaturowa do 80°C
- zalecany przepływ powietrza 350÷550 m^3/h
- wentylacja stanowiskowa z wyłączeniem żrących i agresywnych chemicznie oparów i gazów

KONSTRUKCJA

- elementy regulacyjne na zewnątrz
- aluminiowa ssawka z przesłoną wlotu (malowana na żółto)
- uchwyt dookoła całej ssawki
- aluminiowe przeguby ssawki (malowane na czarno)
- przeguby środkowe oraz przy gnieździe ze stali (malowane na czarno)
- aluminiowo-stalowe gniazdo (malowane na żółto)
- stalowe rury felcowane (malowane na niebiesko)
- aluminiowa przepustnica wbudowana w przewód rurowy
- czarne przewody elastyczne PCV odporne na temperaturę do 80°C
- całkowicie zamknięta sprężyna teleskopowa (modele wiszące)
- standardowe pokrycie farbami proszkowymi

RAMIONA OSKAR 100 – MODELE WISZĄCE

W02-01-1015	Samonośne ramię odciągowe Oskar 1015, zasięg pracy 1,5m, wlot ssawki Ø200 mm
W02-01-1020	Samonośne ramię odciągowe Oskar 1020, zasięg pracy 2 m, wlot ssawki Ø200 mm
W02-01-1025	Samonośne ramię odciągowe Oskar 1025, zasięg pracy 2,5 m, wlot ssawki Ø200 mm

RAMIONA OSKAR 100 – MODELE STOJĄCE

W02-01-1015P	Samonośne ramię odciągowe Oskar 1015P, zasięg pracy 1,5m, wlot ssawki Ø200 mm
W02-01-1020P	Samonośne ramię odciągowe Oskar 1020P, zasięg pracy 2 m, wlot ssawki Ø200 mm
W02-01-1025P	Samonośne ramię odciągowe Oskar 1025P, zasięg pracy 2,5 m, wlot ssawki Ø200 mm

RAMIONA OSKAR 100 – AKCESORIA I OPCJE

P07-01-0002	Wspornik montażowy WS-100
P08-11-0002	Króciec przyłączeniowy okrągły Ø100 mm stalowy
P02-80-0001	Zestaw MOD-A (fotoczujnik, oświetlenie w ssawce, przełącznik, 8 m przewodu)
P02-80-0002	Zestaw MOD-L (oświetlenie w ssawce, przełącznik, 8 m przewodu)
P02-80-0003	Zestaw MOD-L2 (oświetlenie w ssawce, przełącznik, 8 m przewodu, dodatkowy przełącznik z przewodem do włączania wentylatora lub elektrycznej przepustnicy)
P02-80-0010	Połączenie ssawki, rur i gniazda zestawem kabli uziemiających

RAMIONA OSKAR 100 – CZĘŚCI ZAMIENNE

M03-21-1101	Komplet przewodów PCV kolor czarny seria 100 (prosimy podawać model ramienia przy zamówieniu)
P02-02-0122	Ssawka kompletna Ø100 mm / 200 mm
M01-45-0006	Sprężyna gazowa do ramion stojących – wszystkie modele serii 100
P02-05-0014	Kompletna sprężyna teleskopowa do ramion wiszących - wszystkie modele serii 100

2017-03-14

OSKAR 125 – SAMONOŚNE RAMIĘ ODCIĄGOWE

Ramię odciągowe Oskar 125 zostało zaprojektowane do punktowej lokalizacji i odciągu zanieczyszczeń powstających podczas procesów spawania, szlifowania, obróbki mechanicznej, polerowania, malowania, cięcia, przesypywania. Zastosowanie zewnętrznych przegubów w konstrukcji ramienia umożliwia prostą obsługę oraz regulację pracy urządzenia. Gładka powierzchnia metalowych rur oraz brak wewnętrznych mechanizmów zapewniają najmniejsze opory przepływu oraz niski poziom hałasu. W przewodzie ramienia nie znajduje się nic oprócz przepustnicy przepływu powietrza. Praca i obsługa ramienia Oskar 125 nie wymaga zatrzymywania odciągu, kontaktu z wnętrzem urządzenia lub strumieniem transportowanych zanieczyszczeń.

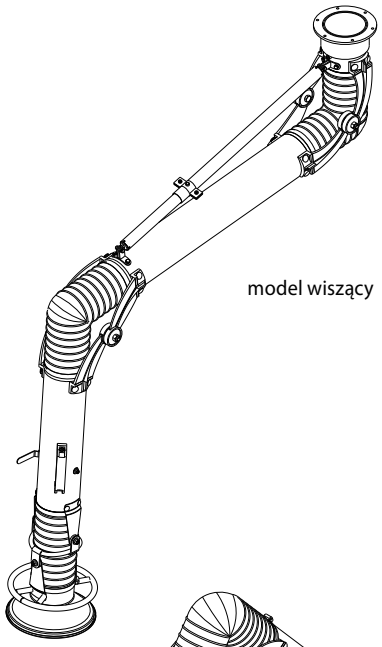

model wiszący

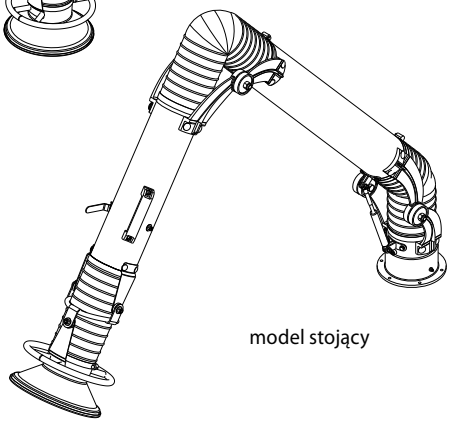

model stojący

ZASTOSOWANIE

- spawanie, szlifowanie, mgła i dym olejowy, cięcie, polerowanie, malowanie, pakowanie
- wytrzymałość temperaturowa do 80°C
- zalecany przepływ powietrza 550÷900 m^3/h
- wentylacja stanowiskowa z wyjątkiem żrących i agresywnych chemicznie oparów i gazów

KONSTRUKCJA

- elementy regulacyjne na zewnątrz
- aluminiowa ssawka z przesłoną wlotu (malowana na żółto)
- uchwyt dookoła całej ssawki
- aluminiowe przeguby ssawki (malowane na czarno)
- odlewane z aluminium przeguby środkowe oraz przy gnieździe (malowane na czarno)
- aluminiowo-stalowe gniazdo (malowane na żółto)
- stalowe rury felcowane (malowane na niebiesko)
- aluminiowa przepustnica wbudowana w przewód rurowy
- przewody elastyczne PCV, czarne, odporność temperaturowa do 80°C
- całkowicie zamknięta sprężyna teleskopowa (modele wiszące)
- standardowe pokrycie farbami proszkowymi

RAMIONA OSKAR 125 – MODELE WISZĄCE

W02-01-1220	Samonośne ramię odciągowe Oskar 1220, zasięg pracy 2 m, wlot ssawki Ø250 mm
W02-01-1230	Samonośne ramię odciągowe Oskar 1230, zasięg pracy 3 m, wlot ssawki Ø250 mm

RAMIONA OSKAR 125 – MODELE STOJĄCE

W02-01-1220P	Samonośne ramię odciągowe Oskar 1220P, zasięg pracy 2 m, wlot ssawki Ø250 mm
W02-01-1230P	Samonośne ramię odciągowe Oskar 1230P, zasięg pracy 3 m, wlot ssawki Ø250 mm

RAMIONA OSKAR 125 – AKCESORIA I OPCJE

P07-01-0003	Wspornik montażowy WS-125
P08-11-0003	Króciec przyłączeniowy okrągły Ø125 mm stalowy
P02-80-0001	Zestaw MOD-A (fotoczujnik, oświetlenie w ssawce, przełącznik, 8 m przewodu)
P02-80-0002	Zestaw MOD-L (oświetlenie w ssawce, przełącznik, 8 m przewodu)
P02-80-0003	Zestaw MOD-L2 (oświetlenie w ssawce, przełącznik, 8 m przewodu, dodatkowy przełącznik z przewodem do włączania wentylatora lub elektrycznej przepustnicy)
P02-80-0010	Połączenie ssawki, rur i gniazda zestawem kabli uziemiających

RAMIONA OSKAR 125 – CZĘŚCI ZAMIENNE

M03-21-1102	Komplet przewodów PCV kolor czarny seria 125 (prosimy podawać model ramienia przy zamówieniu)
P02-02-0121	Ssawka kompletna Ø125 mm / 250 mm
P02-05-0012	Kompletna sprężyna teleskopowa do modelu 1220
P02-05-0013	Kompletna sprężyna teleskopowa do modelu 1230
M01-45-0006	Sprężyna gazowa do ramion stojących – modele serii 1220P, 1230P

2017-03-14

OSKAR 160 – SAMONOŚNE RAMIONA ODCIĄGOWE

Ramię odciągowe Oskar 160 należy do wiodącej grupy urządzeń stworzonych do punktowej lokalizacji i odciągu zanieczyszczeń powietrza. Oskar 160 jest nieocenionym partnerem podczas procesów spawania, szlifowania, obróbki mechanicznej, polerowania, malowania, cięcia, pakowania czy przesypywania. Samonośne ramię odciągowe Oskar 160 składa się z metalowych rur o gładkiej powierzchni, odlewanych z aluminium przegubów oraz zewnętrznych elementów wsporczych. Ramię to nie posiada żadnego elementu po wewnętrznej stronie oprócz przepustnicy. Pozwala to na prostą regulację pracy urządzenia oraz na minimalizację oporów przepływu powietrza a co za tym idzie poziomu hałasu. Codzienna praca, obsługa oraz regulacja ustawień ramienia Oskar 160 nie wymaga zatrzymywania odciągu, kontaktu z wnętrzem urządzenia i strumieniem transportowanych zanieczyszczeń.

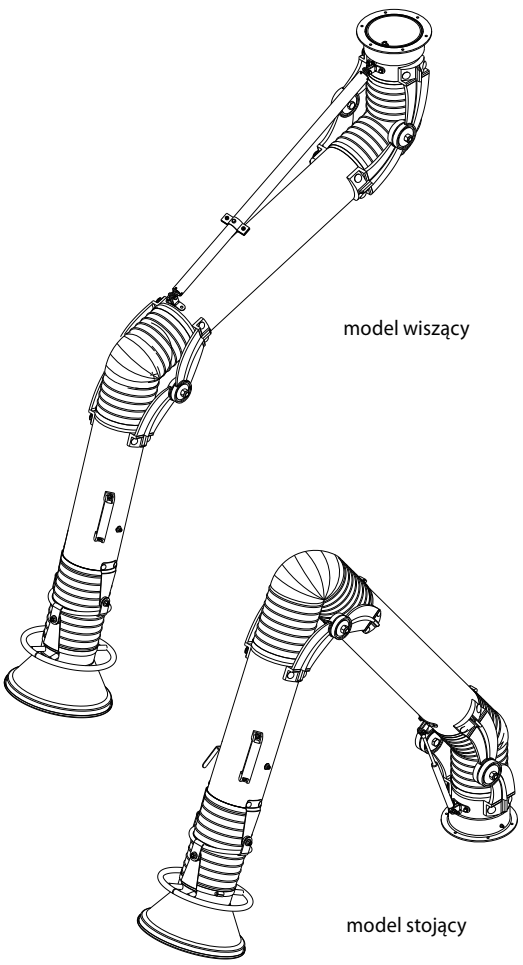

ZASTOSOWANIE

- spawanie, szlifowanie, mgła i dym olejowy, cięcie, polerowanie, pakowanie, przesypywanie, malowanie
- wytrzymałość temperaturowa do 80°C
- zalecany przepływ powietrza 900÷1400 m^3/h
- wentylacja stanowiskowa z wyjątkiem żrących i agresywnych chemicznie oparów i gazów

KONSTRUKCJA

- elementy regulacyjne na zewnątrz
- aluminiowa ssawka z przesłoną wlotu (malowana na żółto)
- uchwyt dookoła całej ssawki
- aluminiowe przeguby ssawki (malowane na czarno)
- odlewane z aluminium przeguby środkowe oraz przy gnieździe (malowane na czarno)
- aluminiowo-stalowe gniazdo (malowane na żółto)
- stalowe rury felcowane (malowane na niebiesko)
- aluminiowa przepustnica wbudowana w przewód rurowy
- przewody elastyczne PCV, czarne, odporność temperaturowa do 80°C
- całkowicie zamknięta sprężyna teleskopowa (modele wiszące)
- standardowe pokrycie farbami proszkowymi

RAMIONA OSKAR 160 – MODELE WISZĄCE

W02-01-1620	Samonośne ramię odciągowe Oskar 1620, zasięg pracy 2 m, wlot ssawki Ø315 mm
W02-01-1630	Samonośne ramię odciągowe Oskar 1630, zasięg pracy 3 m, wlot ssawki Ø315 mm
W02-01-1640	Samonośne ramię odciągowe Oskar 1640, zasięg pracy 4 m, wlot ssawki Ø315 mm

RAMIONA OSKAR 160 – MODELE STOJĄCE

W02-01-1620P	Samonośne ramię odciągowe Oskar 1620P, zasięg pracy 2 m, wlot ssawki Ø315 mm
W02-01-1630P	Samonośne ramię odciągowe Oskar 1630P, zasięg pracy 3 m, wlot ssawki Ø315 mm
W02-01-1640P	Samonośne ramię odciągowe Oskar 1640P, zasięg pracy 4 m, wlot ssawki Ø315 mm

RAMIONA OSKAR 160 – AKCESORIA I OPCJE

P07-01-0004	Wspornik montażowy WS-160
P07-01-0013	Wspornik montażowy WSD-160 (wersja dłuższa)
P08-11-0004	Króciec przyłączeniowy okrągły Ø150 mm stalowy
P08-11-0005	Króciec przyłączeniowy okrągły Ø160 mm stalowy
P02-80-0001	Zestaw MOD-A (fotoczujnik, oświetlenie w ssawce, przełącznik, 8 m przewodu)
P02-80-0002	Zestaw MOD-L (oświetlenie w ssawce, przełącznik, 8 m przewodu)
P02-80-0003	Zestaw MOD-L2 (oświetlenie w ssawce, przełącznik, 8 m przewodu, dodatkowy przełącznik z przewodem do włączania wentylatora lub elektrycznej przepustnicy)
P02-80-0010	Połączenie ssawki, rur i gniazda zestawem kabli uziemiających
P02-02-0127	Ssawka powiększona, kompletna Ø160 mm / 500 mm (dodaj do ceny ramienia lub standardowej ssawki)

RAMIONA OSKAR 160 – CZĘŚCI ZAMIENNE

M01-21-1103	Komplet przewodów PCV kolor czarny seria 160 (prosimy podawać model ramienia przy zamówieniu)
P02-02-0125	Ssawka kompletna Ø160 mm / 315 mm
P02-05-0010	Kompletna sprężyna teleskopowa do modelu 1620, 1630
P02-05-0011	Kompletna sprężyna teleskopowa do modelu 1640

OSKAR 200 – SAMONOŚNE RAMIONA ODCIĄGOWE

Samonośne ramię odciągowe Oskar 200 należy do grupy urządzeń zaprojektowanych do punktowej lokalizacji i odciągu zanieczyszczeń powietrza w najcięższych aplikacjach przemysłowych. Przeguby ramienia zostały umieszczone na zewnętrznej stronie konstrukcji umożliwiając prostą obsługę i regulację działania. Przewód odciągowy ramienia Oskar 200 składa się z metalowych rur o gładkiej powierzchni i nie posiada żadnego elementu po wewnętrznej stronie oprócz przepustnicy. Dzięki temu rozwiązaniu w urządzeniu zminimalizowano opory przepływu powietrza a co za tym idzie poziom hałasu. Codzienna praca, obsługa oraz regulacja ustawień Oskara 200 nie wymaga zatrzymywania odciągu oraz kontaktu z wnętrzem urządzenia lub strumieniem transportowanych zanieczyszczeń.

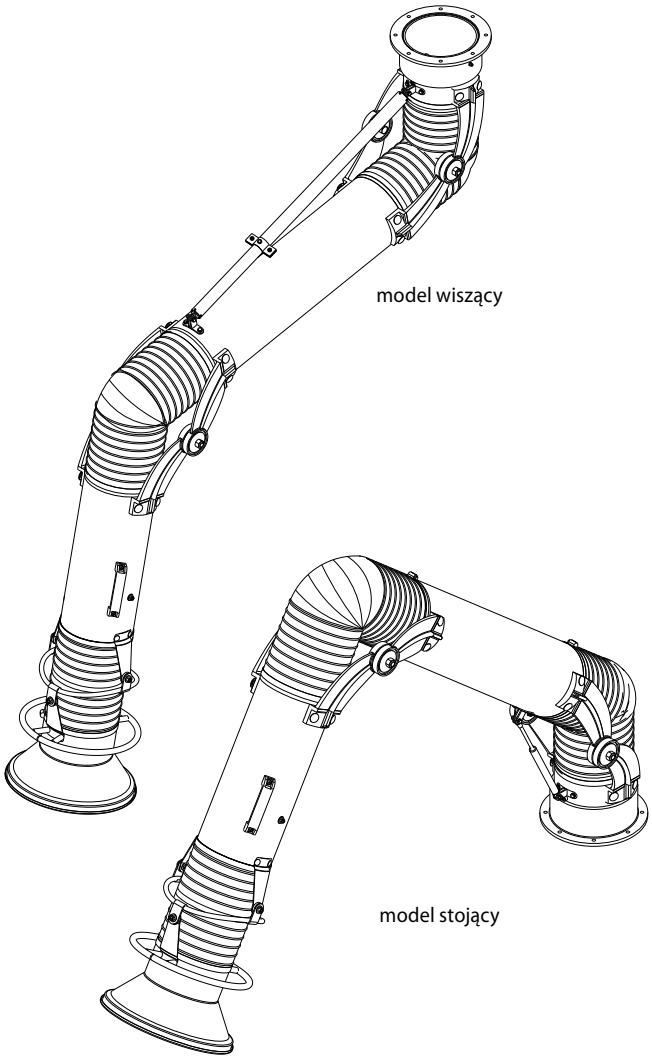

ZASTOSOWANIE

- spawanie, szlifowanie, mgła i dym olejowy, cięcie polerowanie, pakowanie, przesypywanie, malowanie
- wytrzymałość temperaturowa do 80°C
- zalecany przepływ powietrza 1400÷2500 m^3/h
- wentylacja stanowiskowa z wyjątkiem żrących i agresywnych chemicznie oparów i gazów

KONSTRUKCJA

- elementy regulacyjne na zewnątrz
- aluminiowa ssawka (malowana na żółto) z przesłoną wlotu
- uchwyt dookoła całej ssawki
- aluminiowe przeguby ssawki (malowane na czarno)
- odlewane z aluminium przeguby środkowe oraz przy gnieździe (malowane na czarno)
- aluminiowo-stalowe gniazdo (malowane na żółto)
- stalowe rury felcowane (malowane na niebiesko)
- aluminiowa przepustnica wbudowana w przewód rurowy
- przewody elastyczne PCV, czarne, odporność temperaturowa do 80°C
- całkowicie zamknięta sprężyna teleskopowa (modele wiszące)
- standardowe pokrycie farbami proszkowymi

RAMIONA OSKAR 200 – MODELE WISZĄCE

W02-01-2020	Samonośne ramię odciągowe Oskar 2020, zasięg pracy 2 m, wlot ssawki Ø350 mm
W02-01-2030	Samonośne ramię odciągowe Oskar 2030, zasięg pracy 3 m, wlot ssawki Ø350 mm
W02-01-2040	Samonośne ramię odciągowe Oskar 2040, zasięg pracy 4 m, wlot ssawki Ø350 mm

RAMIONA OSKAR 200 – MODELE STOJĄCE

W02-01-2020P	Samonośne ramię odciągowe Oskar 2020P, zasięg pracy 2 m, wlot ssawki Ø350 mm
W02-01-2030P	Samonośne ramię odciągowe Oskar 2030P, zasięg pracy 3 m, wlot ssawki Ø350 mm
W02-01-2040P	Samonośne ramię odciągowe Oskar 2040P, zasięg pracy 4 m, wlot ssawki Ø350 mm

RAMIONA OSKAR 200 – AKCESORIA I OPCJE

P07-01-0005	Wspornik montażowy WS-200
P08-11-0006	Króciec przyłączeniowy okrągły Ø200 mm stalowy
P02-80-0001	Zestaw MOD-A (fotoczujnik, oświetlenie w ssawce, przełącznik, 8 m przewodu)
P02-80-0002	Zestaw MOD-L (oświetlenie w ssawce, przełącznik, 8 m przewodu)
P02-80-0003	Zestaw MOD-L2 (oświetlenie w ssawce, przełącznik, 8 m przewodu, dodatkowy przełącznik z przewodem do włączania wentylatora lub elektrycznej przepustnicy)
P02-80-0010	Połączenie ssawki, rur i gniazda zestawem kabli uziemiających
P02-02-0128	Ssawka powiększona, kompletna Ø200 mm / 500 mm (dodaj do ceny ramienia lub standardowej ssawki)

RAMIONA OSKAR 200 – CZĘŚCI ZAMIENNE

M03-21-10041	Komplet przewodów PCV kolor czarny seria 200 (prosimy podawać model ramienia przy zamówieniu)
P02-02-0126	Ssawka kompletna Ø200 mm / 350 mm,
P02-05-0010	Kompletna sprężyna teleskopowa do modelu 2020, 2030
P02-05-0011	Kompletna sprężyna teleskopowa do modelu 2040
M01-45-0012	Sprężyna gazowa do ramion 2020P
M01-45-0010	Sprężyna gazowa do ramienia 2030P, 2040P (2 szt. na jeden model 2040P)

2017-03-14

RAMIONA OSKAR – ZAKRES OPORU PRZEPŁYWU I WYDATKU (ILOŚCI POWIETRZA)

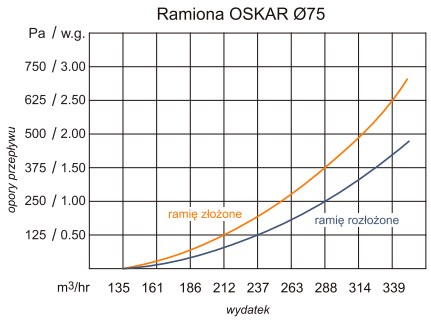

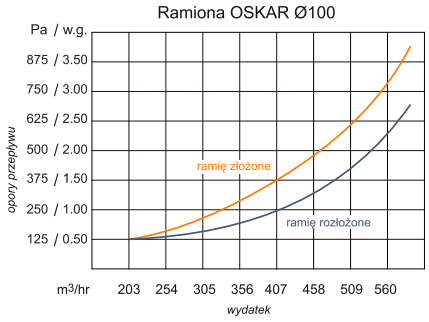

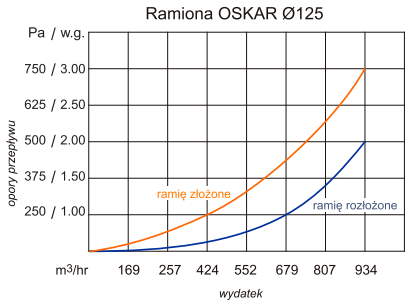

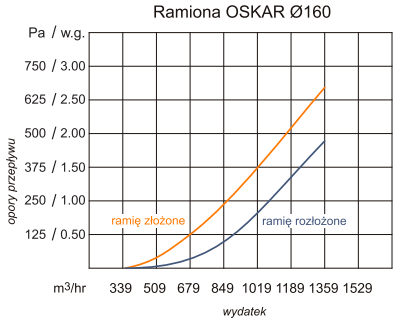

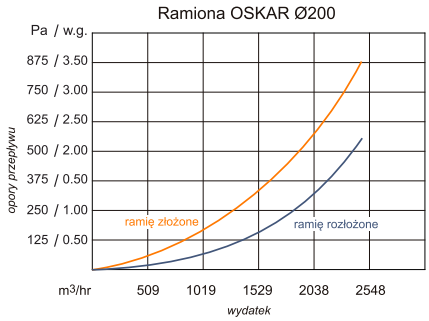

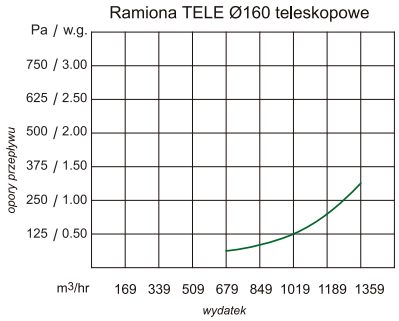

WSPORNIKI MONTAŻOWE RAMION ODCIĄGOWYCH OSKAR

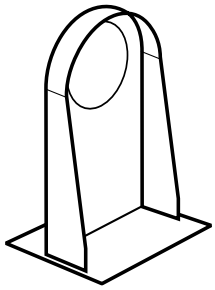

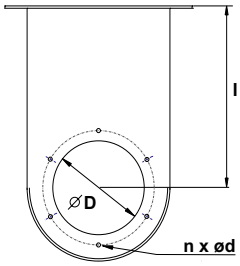

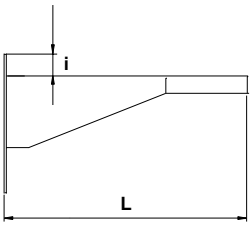

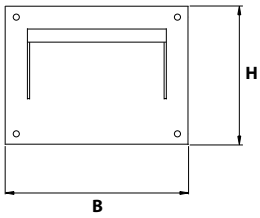

Wspornik	n -	Ø D [mm]	l [mm]	L [mm]	i [mm]	B [mm]	H [mm]	Waga netto [kg]	Numer katalogowy
WS-75	4	80	90	170	-	138	100	0.45	P07010001
WS-100	4	102	100	190	-	160	100	0.45	P07010002
WS-125	6	125	153	253	35	240	160	3.6	P07010003
WS-160	6	160	254	374	35	250	165	3.6	P07010004
WS-200	8	205	314	460	40	330	250	6.3	P07010005

2017-03-14

ECON 160 – ODCIĄGOWE RAMIĘ PRZEWODOWE

Przewodowe ramię odciągowe Econ 160 jest zaprojektowane do pracy przy mniej wymagających aplikacjach. Urządzenie to zbudowane jest z przewodu elastycznego, wewnątrz którego umieszczona została konstrukcja wsporcza ze sprężyną odciągową i przegubami ciernymi. Ramię Econ 160 przeznaczone jest do wszelkich doraźnych prac, gdzie niezbędny jest punktowy odciąg powietrza. Ramię to bardzo dobrze sprawdza się podczas wielu prac warsztatowych. Econ 160 dostępne są w wersji wiszącej oraz stojącej, którą można montować na powierzchni stołu lub na urządzeniu filtracyjnym.

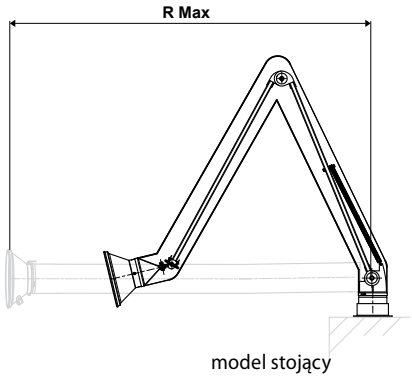

model stojący

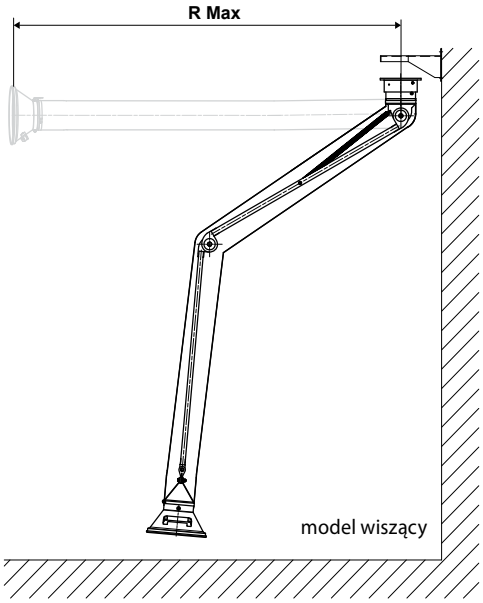

model wiszący

Model	Zasięg - Rmax [m]	Średnica przewodu [mm]	Średnica wlotu ssawki [mm]	Wersja ramienia
H1620	2,0	160	315	wisząca
H1630	3,0	160	315	wisząca
H1620P	2,0	160	315	stojąca
H1630P	3,0	160	315	stojąca

2017-03-14

ZASTOSOWANIE

- spawanie, lutowanie, prace warsztatowe
- wytrzymałość temperaturowa do 80°C
- zalecany przepływ powietrza 800÷1000 m^3/h
- wentylacja stanowiskowa z wyjątkiem żrących i agresywnych chemicznie oparów i gazów

KONSTRUKCJA

- elementy regulacyjne wewnątrz
- aluminiowa ssawka (malowana na żółto) z plastikowym uchwytem
- aluminiowa przepustnica wbudowana w ssawkę
- przewody elastyczne PCV, czarne, odporność temperaturowa do 80°C

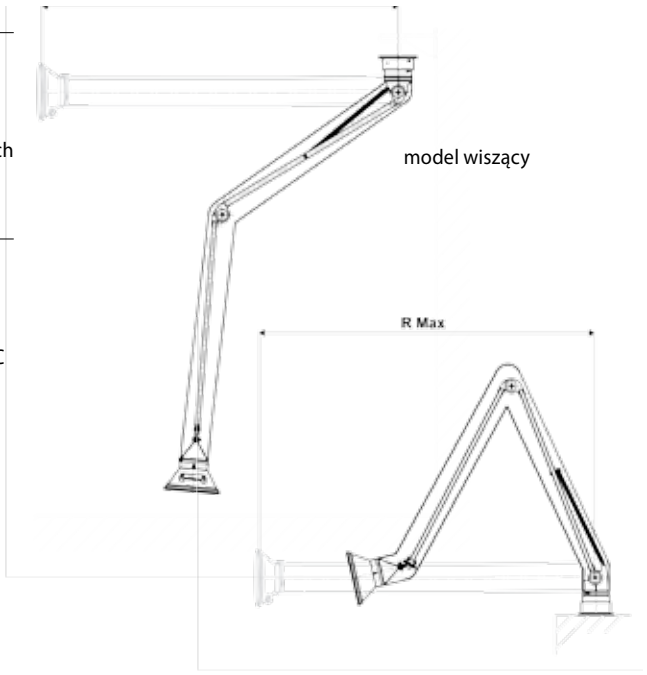

model wiszący

model stojący

RAMIONA PRZEWODOWE ECON 160 – MODELE WISZĄCE

W02-HA-1620	Ramię przewodowe Econ H1620, zasięg pracy 2 m, wlot ssawki Ø315 mm
W02-HA-1630	Ramię przewodowe Econ H1630, zasięg pracy 3 m, wlot ssawki Ø315 mm

RAMIONA PRZEWODOWE ECON 160 – MODELE STOJĄCE

W02-HA-1620P	Ramię przewodowe Econ H1620, zasięg pracy 2 m, wlot ssawki Ø315 mm
W02-HA-1630P	Ramię przewodowe Econ H1630, zasięg pracy 3 m, wlot ssawki Ø315 mm

RAMIONA PRZEWODOWE ECON 160 – AKCESORIA I OPCJE

P07-01-0004	Wspornik montażowy WS-160
P07-01-0013	Wspornik montażowy WSD-160 (wersja dłuższa)
P08-11-0004	Króciec przyłączeniowy okrągły Ø150 mm stalowy
P08-11-0005	Króciec przyłączeniowy okrągły Ø160 mm stalowy

RAMIONA PRZEWODOWE ECON 160 – CZĘŚCI ZAMIENNE

M01-21-1203	Komplet przewodów elastycznych PCV kolor czarny dla ramienia przewodowego model HA1620
M01-21-1213	Komplet przewodów elastycznych PCV kolor czarny dla ramienia przewodowego model HA1630
P02-02-2001	Ssawka kompletna Ø160 mm / 315 mm
M01-45-004	Sprężyna odciągowa 600 do ramion wiszących

TELE 160 – TELESKOPOWE RAMIĘ ODCIĄGOWE

Teleskopowe ramię odciągowe Tele 160 zostało zaprojektowane specjalnie do pracy w niewielkich i często zamkniętych przestrzeniach. Tele 160 jest unikalną konstrukcją, której podstawową zaletą jest brak jakichkolwiek mechanizmów wewnątrz. Jedyną częścią wewnątrz urządzenia jest przepustnica, która służy do regulacji przepływu powietrza (w ofercie model również bez przepustnicy). Ramię odciągowe Tele 160 składa się z zewnętrznych, odlewanych z aluminium, przegubów oraz dwóch gładkich rur, które można składać teleskopowo oraz obracać jedną w drugiej. Urządzenie nie wymaga żadnej przeciwwagi do swobodnego działania. Gładka konstrukcja przewodu ssącego ramienia zapewnia najmniejsze opory przepływu powietrza i niski poziom hałasu. Wszystkie elementy regulacyjne zostały umieszczone na zewnątrz, co pozwala na dopasowanie ustawień urządzenia bez zatrzymywania odciągu, kontaktu z wnętrzem urządzenia lub strumieniem transportowanych zanieczyszczeń.

ZALETY:

- solidna konstrukcja
- gładkie wnętrze rur
- zewnętrzne przeguby
- uchwyty na ssawce i na rurze
- przesłona wlotu w ssawce
- przepustnica powietrza w standardzie (z wyjątkiem T1616)

KORZYŚCI:

- wyjątkowo długa żywotność
- przyjazne w użytkowaniu
- wyższa wydajność przy mniejszym wydatku
- niski poziom hałasu
- łatwe w regulacji i utrzymaniu
- proste i stabilne manewrowanie
- większa prędkość zasysanego powietrza

Model	Min promień działania (Rmin) [mm]	Max promień działania (Rmax) [mm]
T1616	1120	1435
T1618	1310	1740
T1626	1515	2535

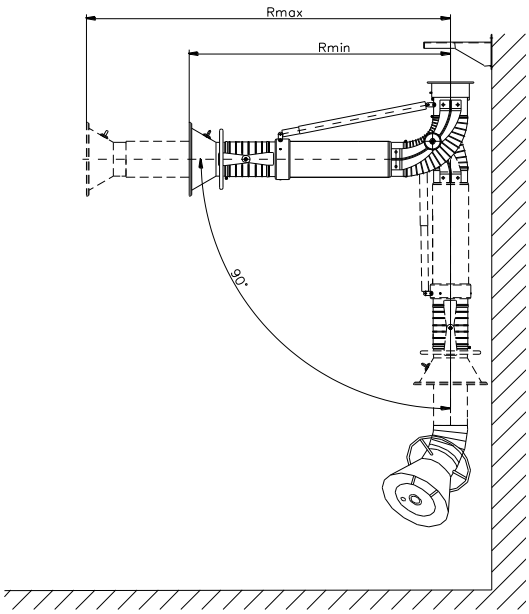

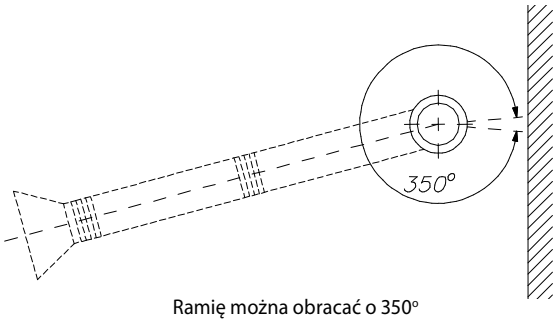

Ramię można obracać o 350°

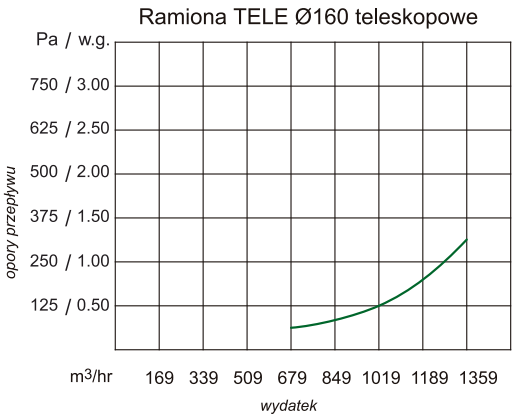

2017-03-14

ZASTOSOWANIE

- szkoły, stanowiska naprawcze, linie produkcyjne, zabudowy spawalnicze
- spawanie, szlifowanie, malowanie, polerowanie, przesypywanie, pakowanie
- wytrzymałość temperaturowa do 80°C
- zalecany przepływ powietrza 900÷1400 m^3/h
- wentylacja stanowiskowa z wyjątkiem żrących i agresywnych chemicznie oparów i gazów

KONSTRUKCJA

- wszystkie elementy regulacyjne na zewnątrz urządzenia
- aluminiowa ssawka (malowana na żółto) z przesłoną wlotu
- uchwyt dookoła całej ssawki
- aluminiowe przeguby ssawki (malowane na czarno)
- odlewane z aluminium przeguby przy gnieździe (malowane na czarno)
- aluminiowo-stalowe gniazdo (malowane na żółto)
- stalowa rura spawana (niebieska)
- aluminiowa przepustnica wbudowana w przewód rurowy (modele T1618, T1626)
- przewody elastyczne PCV, czarne, odporność temperaturowa do 80°C
- standardowe pokrycie farbami proszkowymi

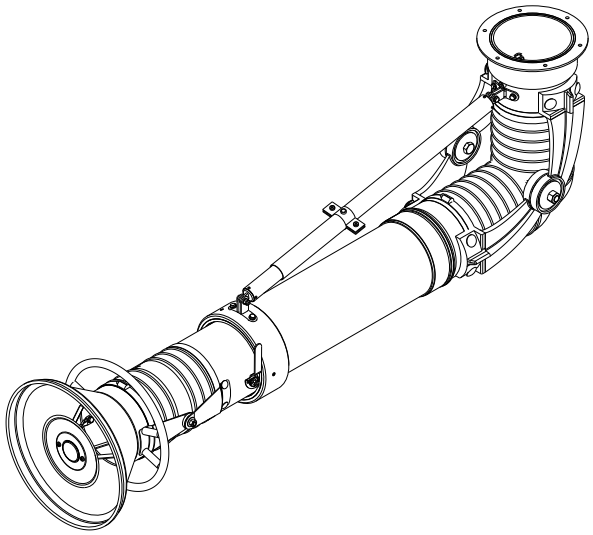

RAMIONA TELESKOPOWE TELE 160

W02-01-T1616	Teleskopowe ramię odciągowe Tele T1616, długość 1,2 m-1,6m; wlot ssawki Ø315 mm (bez przepustnicy)
W02-01-T1618	Teleskopowe ramię odciągowe Tele T1618, długość 1,4 m-1,8 m, wlot ssawki Ø315 mm
W02-01-T1626	Teleskopowe ramię odciągowe Tele T1626, długość 1,8 m-2,6m, wlot ssawki Ø315 mm

RAMIONA TELESKOPOWE TELE 160 – AKCESORIA I OPCJE

P07-01-0004	Wspornik montażowy WS-160
P07-01-0013	Wspornik montażowy WSD-160 (wersja dłuższa)
P08-11-0004	Króciec przyłączeniowy okrągły Ø150 mm stalowy
P08-11-0005	Króciec przyłączeniowy okrągły Ø160 mm stalowy
P02-80-0010	Połączenie ssawki, rur i gniazda zestawem kabli uziemiających
P02-02-0127	Ssawka powiększona, kompletna Ø160 mm / 500 mm (dodaj do ceny ramienia lub standardowej ssawki)

RAMIONA TELESKOPOWE TELE 160 – CZĘŚCI ZAMIENNE

M03-21-1223	Komplet przewodów elastycznych PCV kolor czarny do ramienia teleskopowego seria 160
P02-02-0125	Ssawka Ø160 mm / 315 mm, kompletna
P02-05-0012	Kompletna sprężyna teleskopowa do ramion teleskopowych

WYSIĘGNIK 160 – WYSIĘGNIKI ODCIĄGU PUNKTOWEGO

Podstawowym zastosowaniem wysięgników obrotowych jest rozszerzenie pola działania rękawów samonośnych w przypadku zmiennego położenia punktu emisji zanieczyszczeń oraz docieranie do miejsca emisji na przykład ponad zabudową na hali. Ponadto wysięgniki można wykorzystywać do podwieszania wyposażenia technologicznego, między innymi podajników drutu spawalniczego czy zwijaczy przewodów elastycznych (w zakresie dopuszczalnego obciążenia). Podstawową częścią wysięgnika jest belka nośna wykonana ze stalowego kształtownika o profilu zamkniętym. Wzdłuż belki biegnie rura spiro Ø160. Na końcu belki nośnej znajduje się gniazdo przyłączeniowe dla rękawów samonośnych. U podstawy wysięgnika umieszczone jest gniazdo przyłączeniowe do wentylatora lub rurociągu instalacji wyciągowej. Dwuczłonowe wersje wysięgników posiadają dzieloną zawiasem belkę nośną, co umożliwia likwidację martwych stref w zasięgu promienia działania.

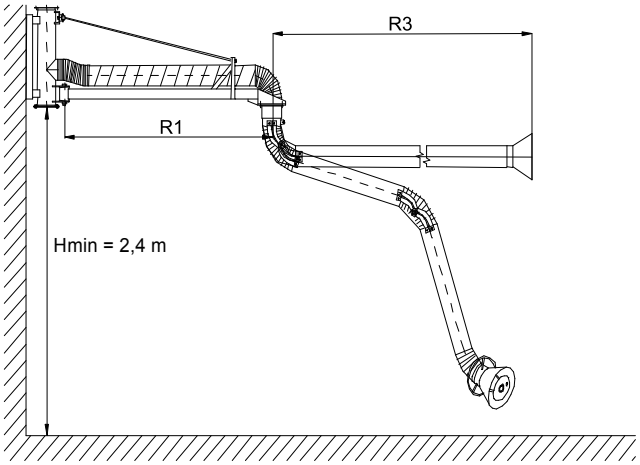

Wysięgnik jednobelkowy

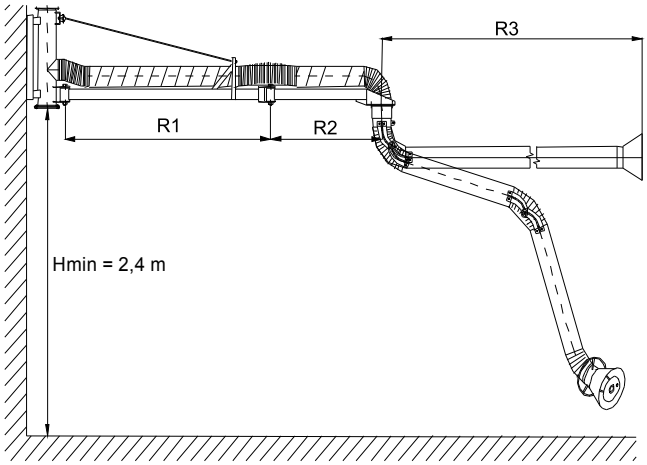

Wysięgnik dwubelkowy

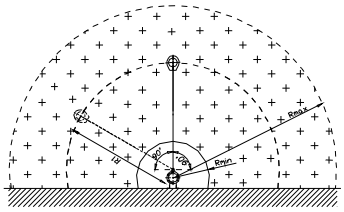

Zasięg pracy wysięgników jednobelkowych

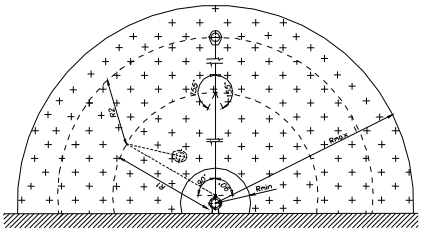

Zasięg pracy wysięgników dwubelkowych

Typ wysięgnika Ø160		R1 [m]	R2 [m]	R3 max [m]	Masa [kg]
20160	2 m	2	–	4	56
30160	3 m	3	–	4	67
40160	4 m	4	–	4	79
50160	5 m	5	–	4	89
60160	6 m	6	–	4	89
21160	2 m + 1 m	2,0	1,1	3	80
22160	2 m + 2 m	2,0	1,8	3	85
31160	3 m + 1 m	3,0	1,1	3	88
32160	3 m + 2 m	3,0	1,8	3	95
41160	4 m + 1 m	4	1,1	3	103
42160	4 m + 2 m	4	1,8	3	110

2017-03-14

ZASTOSOWANIE

- spawanie, szlifowanie, polerowanie, pakowanie, przesypywanie, cięcie, spaliny samochodowe, mgła i dym olejowy
- wytrzymałość temperaturowa do 80°C
- zalecany przepływ powietrza 900÷1400 m^3/h
- wentylacja stanowiskowa z wyjątkiem żrących i agresywnych chemicznie oparów i gazów

KONSTRUKCJA

- ocynkowana rura spiro na belce nośnej
- belka nośna ze stalowego profilu zamkniętego z odciągiem i gniazdem przyłączeniowym do ramion odciągowych lub przewodów elastycznych
- elementy nośne i regulacyjne na zewnątrz przewodów
- stalowa, spawana podstawa wysięgnika obrotowego z wylotem w górę lub w dół
- przegub podstawy wysięgnika wyposażony we wkładki cierne
- przewody elastyczne PCV, czarne, odporność temperaturowa do 80°C

WYSIĘGNIKI 160 NIEOBROTOWE

301102143	Wysięgnik nieobrotowy 160 - zasięg pracy 1m
301102224	Wysięgnik nieobrotowy 160 - zasięg pracy 2 m

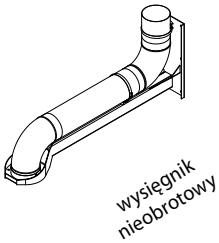

WYSIĘGNIKI 160 OBROTOWE JEDNOBELKOWE

301101338	Wysięgnik obrotowy jednobelkowy 10160 - zasięg pracy 1 m
301101339	Wysięgnik obrotowy jednobelkowy 20160 - zasięg pracy 2 m
301101340	Wysięgnik obrotowy jednobelkowy 30160 - zasięg pracy 3 m
301101341	Wysięgnik obrotowy jednobelkowy 40160 - zasięg pracy 4 m
301101342	Wysięgnik obrotowy jednobelkowy 50160 - zasięg pracy 5 m
301101343	Wysięgnik obrotowy jednobelkowy 60160 - zasięg pracy 6 m

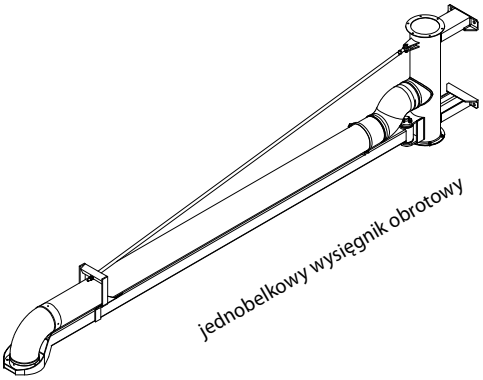

WYSIĘGNIKI 160 OBROTOWE DWUBELKOWE

301101350	Wysięgnik obrotowy dwubelkowy 21160 - zasięg pracy 2 m + 1 m
301101351	Wysięgnik obrotowy dwubelkowy 22160 - zasięg pracy 2 m + 2 m
301101352	Wysięgnik obrotowy dwubelkowy 31160 - zasięg pracy 3 m + 1 m
301101353	Wysięgnik obrotowy dwubelkowy 32160 - zasięg pracy 3 m + 2 m
301101354	Wysięgnik obrotowy dwubelkowy 41160 - zasięg pracy 4 m + 1 m
301101355	Wysięgnik obrotowy dwubelkowy 42160 - zasięg pracy 4 m + 2 m

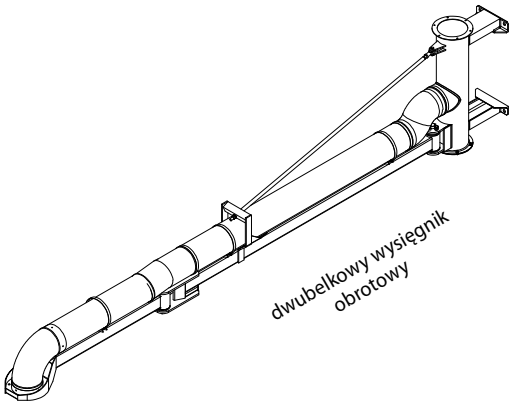

WYSIĘGNIKI 160 OBROTOWE – CZĘŚCI ZAMIENNE

M01-21-1243	Komplet przewodów elastycznych PCV kolor czarny do wysięgników jednobelkowych seria 160
M01-21-1253	Komplet przewodów elastycznych PCV kolor czarny do wysięgników dwubelkowych seria 160

WYSIĘGNIK 200 – WYSIĘGNIKI ODCIĄGU PUNKTOWEGO

Podstawowym zastosowaniem wysięgników obrotowych jest rozszerzenie pola działania rękawów samonośnych w przypadku zmiennego położenia punktu emisji zanieczyszczeń oraz docieranie do miejsca emisji na przykład ponad zabudową na hali. Ponadto wysięgniki można wykorzystywać do podwieszania wyposażenia technologicznego, między innymi podajników drutu spawalniczego czy zwijaczy przewodów elastycznych, w zakresie dopuszczalnego obciążenia. Podstawową częścią wysięgnika jest belka nośna wykonana ze stalowego kształtownika o profilu zamkniętym. Wzdłuż belki biegnie rura spiro Ø200. Na końcu belki nośnej znajduje się gniazdo przyłączeniowe dla rękawów samonośnych. U podstawy wysięgnika umieszczone jest gniazdo przyłączeniowe do wentylatora lub rurociągu instalacji wyciągowej. Dwuczłonowe wersje wysięgników posiadają dzieloną zawiasem belkę nośną, co umożliwia likwidację martwych stref w zasięgu promienia działania.

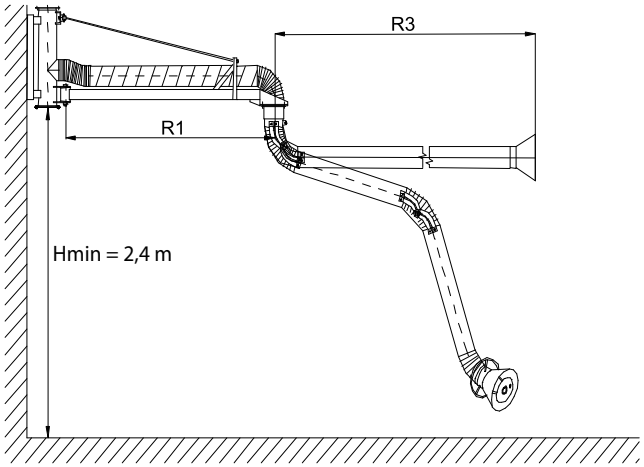

Wysięgnik jednobelkowy

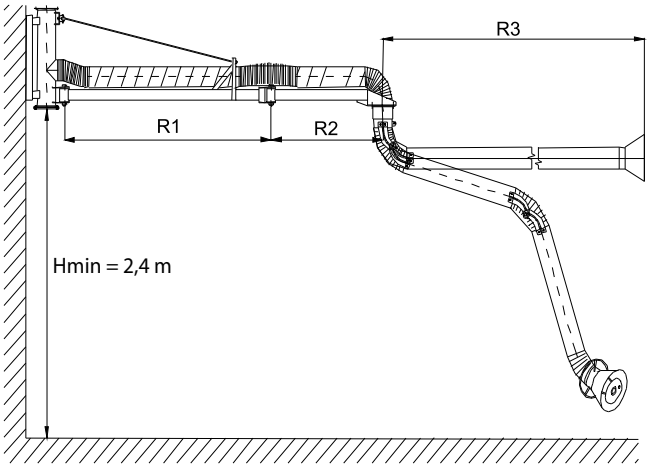

Wysięgnik dwubelkowy

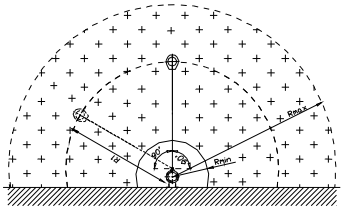

Zasięg pracy wysięgników jednobelkowych

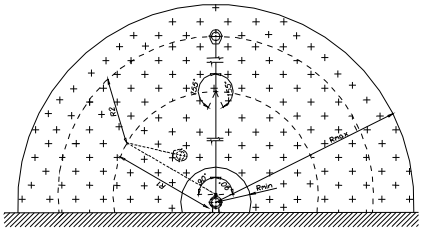

Zasięg pracy wysięgników dwubelkowych

Typ wysięgnika Ø200		R1 [m]	R2 [m]	R3 max [m]	Masa [kg]
20200	2 m	2	–	4	90
30200	3 m	3	–	4	103
40200	4 m	4	–	4	118
50200	5 m	5	–	4	132
60200	6 m	6	–	4	145
21200	2 m + 1 m	2	1,1	3	106
22200	2 m + 2 m	2	1,8	3	116
31200	3 m + 1 m	3	1,1	3	117
32200	3 m + 2 m	3	1,8	3	127
41200	4 m + 1 m	4	1,1	3	129
42200	4 m + 2 m	4	1,8	3	139

2017-03-14

ZASTOSOWANIE

- spawanie, szlifowanie, polerowanie, pakowanie, przesypywanie, cięcie, spaliny samochodowe, mgła i dym olejowy
- wytrzymałość temperaturowa do 80°C
- zalecany przepływ powietrza 1400÷2500 m^3/h
- wentylacja stanowiskowa z wyjątkiem żrących i agresywnych chemicznie oparów i gazów

KONSTRUKCJA

- ocynkowana rura spiro na belce nośnej
- belka nośna ze stalowego profilu zamkniętego z odciągiem i gniazdem przyłączeniowym do ramion odciągowych lub przewodów elastycznych
- elementy nośne i regulacyjne na zewnątrz przewodów
- stalowa, spawana podstawa wysięgnika obrotowego z wylotem w górę lub w dół
- przegub podstawy wysięgnika wyposażony we wkładki cierne
- przewody elastyczne PCV, czarne, odporność temperaturowa do 80°C

WYSIĘGNIKI 200 OBROTOWE JEDNOBELKOWE

301101344	Wysięgnik obrotowy jednobelkowy 10200 - zasięg pracy 1 m
301101345	Wysięgnik obrotowy jednobelkowy 20200 - zasięg pracy 2 m
301101346	Wysięgnik obrotowy jednobelkowy 30200 - zasięg pracy 3 m
301101347	Wysięgnik obrotowy jednobelkowy 40200 - zasięg pracy 4 m
301101348	Wysięgnik obrotowy jednobelkowy 50200 - zasięg pracy 5 m
301101349	Wysięgnik obrotowy jednobelkowy 60200 - zasięg pracy 6 m

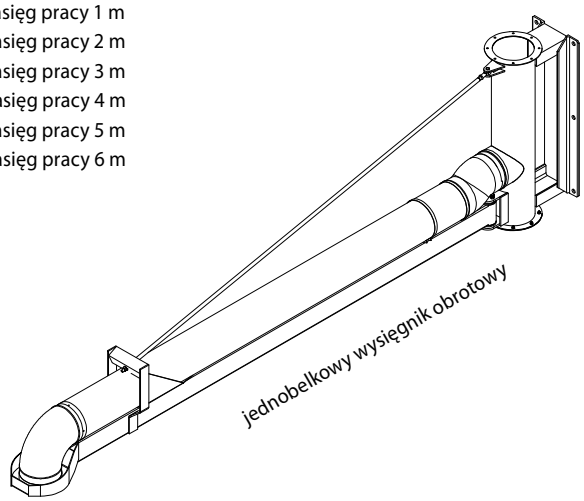

WYSIĘGNIKI 200 OBROTOWE DWUBELKOWE

301101356	Wysięgnik obrotowy dwubelkowy 21200 - zasięg pracy 2 m + 1 m
301101357	Wysięgnik obrotowy dwubelkowy 22200 - zasięg pracy 2 m + 2 m
301101358	Wysięgnik obrotowy dwubelkowy 31200 - zasięg pracy 3 m + 1 m
301101359	Wysięgnik obrotowy dwubelkowy 32200 - zasięg pracy 3 m + 2 m
301101360	Wysięgnik obrotowy dwubelkowy 41200 - zasięg pracy 4 m + 1 m
301101361	Wysięgnik obrotowy dwubelkowy 42200 - zasięg pracy 4 m + 2 m

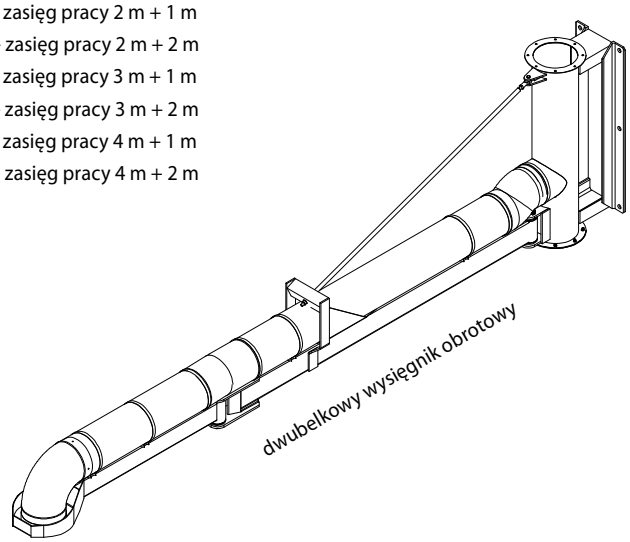

WYSIĘGNIKI 200 OBROTOWE – CZĘŚCI ZAMIENNE

M03-21-1244	Komplet przewodów elastycznych PCV do wysięgników jednobelkowych 200
M03-21-1254	Komplet przewodów elastycznych PCV do wysięgników dwubelkowych 200

SAMONOŚNE NIERDZEWNE RAMIONA ODCIĄGOWE OSKAR

Nierdzewne ramiona odciągowe OSKAR zapewniają jeden z najbardziej zaawansowanych sposobów odciągu zanieczyszczeń powietrza w bezpośredniej bliskości miejsca ich emisji. Przewód nierdzewnego ramienia jest wewnątrz całkowicie nierdzewny (od ssawki aż po gniazdo montażowe). Nierdzewny Oskar może być konfigurowany w zależności od aplikacji w nierdzewne przeguby (ramiona 75, 100), niemalowane lub anodowane części aluminiowe, przewody elastyczne z certyfikatem higienicznym, odporne na wysokie temperatury lub przewodzące elektrycznie. Szeroka gama kombinacji elementów sprawia, że nierdzewne ramię Oskar jest jednym z najbardziej uniwersalnych urządzeń w swojej klasie.

ZALETY

- przemysłowa żywotność i wytrzymałość
- uniwersalna konstrukcja
- gładkie i proste w utrzymaniu wnętrze rur
- wszystkie przeguby na zewnątrz
- uchwyty dookoła ssawki i na rurze
- przesłona wlotu w ssawce
- przepustnica powietrza w standardzie

KORZYŚCI

- wyjątkowo długa żywotność
- przyjazne w używaniu
- niskie opory przepływu
- niski poziom hałasu
- łatwe w regulacji i utrzymaniu
- proste i stabilne manewrowanie
- większa prędkość na wlocie ssawki

zewnętrzne przeguby

standardowa przepustnica

uchwyt dookoła całej ssawki

przesłona wlotu w ssawce

PORÓWNANIE KONSTRUKCJI RAMION OSKAR I PRODUKTU O WEWNĘTRZNEJ KONSTRUKCJI WSPORCZEJ

RAMIONA OSKAR O ZEWNĘTRZNEJ KONSTRUKCJI WSPORCZEJ

- zewnętrzny system przegubów
- swobodny, gładki przepływ powietrza
- niski poziom hałasu
- niskie opory przepływu powietrza
- szybkie i proste czyszczenie
- minimalny obrost zanieczyszczeniami
- brak kontaktu z zanieczyszczeniami podczas regulacji urządzenia
- nie trzeba zatrzymywać przepływu powietrza, by wyregulować ramię

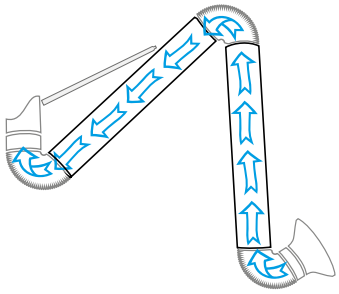

RAMIONA PRZEWODOWE O WEWNĘTRZNEJ KONSTRUKCJI WSPORCZEJ

- wewnętrzna konstrukcja wsporcza
- zredukowany przepływ powietrza przez wyższe opory
- wyższy poziom hałasu
- skomplikowane czyszczenie
- zanieczyszczenia gromadzą się na konstrukcji wewnętrznej
- konieczność wymiany całego przewodu podczas naprawy
- kontakt z zanieczyszczeniami podczas regulacji

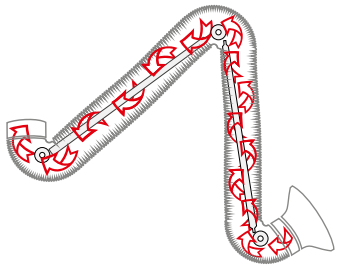

2017-03-14

PRZEGLĄD KONSTRUKCJI NIERDZEWNYCH RAMION ODCIĄGOWYCH OSKAR

1. Przegub ssawki - łatwe pozycjonowanie ssawki w przód, tył, lewo, prawo, zewnętrzna regulacja samohamowności przegubu.
2. Przegub środkowy - zewnętrzna regulacja samohamowności przegubu. Modele 75, 100 z przegubami stalowymi lub nierdzewnymi. Modele 125, 160, 200 z przegubami odlewanymi z aluminium.
3. Przegub gniazda - obrót 350° z ogranicznikiem bezpieczeństwa, zewnętrzna regulacja samohamowności przegubu. Modele 75, 100 z przegubami stalowymi lub nierdzewnymi. Modele 125, 160, 200 z przegubami odlewanymi z aluminium.
4. Nierdzewna ssawka z uchwytem.
5. Dodatkowy uchwyt na rurze.
6. Nierdzewna rura ssawki z przepustnicą.
7. Zewnętrzna sprężyna teleskopowa (modele wiszące) lub gazowa (modele stojące).
8. Nierdzewna rura gniazda.
9. Gniazdo obrotowe (tuleja wewnętrzna nierdzewna) z otworami montażowymi.

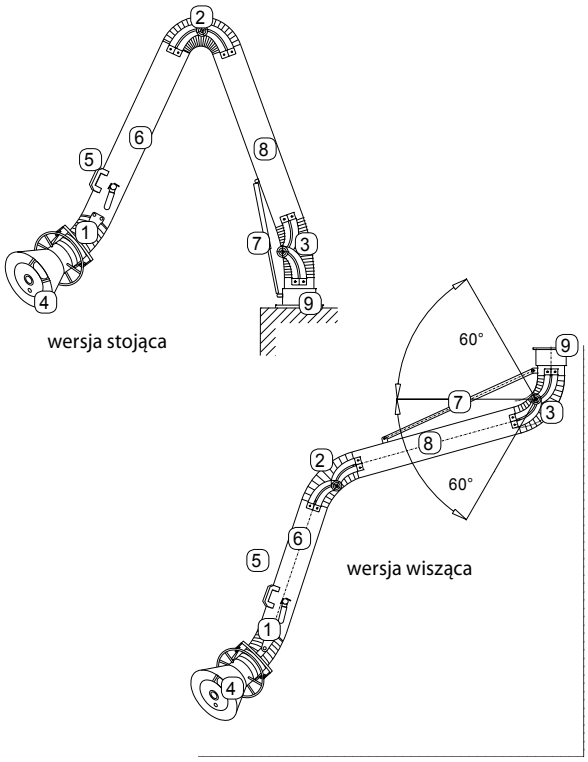

ZESTAWIENIE ŚREDNIC I ZASIĘGU RAMION OSKAR

Średnica ramienia [mm]	Zasięg ramienia [m]	Średnica wlotu ssawki (opcja powiększenia) [mm]	Modele wiszące	Modele stojące
75	1,0	160	S0710	S0710P
75	1,5	160	S0715	S0715P
100	1,5	200	S1015	S1015P
100	2,0	200	S1020	S1020P
100	2,5	200	S1025	S1025P
125	2,0	250	S1220	S1220P
125	2,5	250	S1225	S1225P
125	3,0	250	S1230	S1230P
160	2,0	315 (500)	S1620	S1620P
160	3,0	315 (500)	S1630	S1630P
160	4,0	315 (500)	S1640	S1640P
200	2,0	350 (500)	S2020	S2020P
200	3,0	350 (500)	S2030	S2030P
200	4,0	350 (500)	S2040	S2040P

Szczegółowe informacje dostępne w kartach katalogowych poszczególnych grup i indywidualnych kartach wyrobu.

SUGEROWANE ILOŚCI POWIETRZA WEDŁUG TYPOSZEREGÓW RAMION NIERDZEWNYCH

Typoszereg wg średnicy	Wydatek [m^3/h]
Ø 75	200 ÷ 350
Ø 100	350 ÷ 550
Ø 125	550 ÷ 900
Ø 160	900 ÷ 1400
Ø 200	1400 ÷ 2500

2017-03-14

OSKAR NIERDZEWNY 75 – SAMONOŚNE RAMIONA ODCIĄGOWE

Nierdzewne ramię odciągowe Oskar 75 zostało zaprojektowane do lokalizacji i odciągu gazowych oraz pyłowych zanieczyszczeń powietrza. W konstrukcji tego urządzenia wszystkie elementy regulacyjne oraz mocujące zostały umieszczone na zewnątrz. Nierdzewne ramię serii 75 nie ma żadnej części mechanicznej wewnątrz przewodu transportującego zanieczyszczenia (oprócz nierdzewnej przepustnicy regulującej przepływ powietrza). Nierdzewny Oskar 75 to prosty w pozycjonowaniu oraz obsłudze sposób lokalizacji zanieczyszczeń powietrza u źródła ich powstawania. Szeroki wybór przewodów elastycznych oraz kombinacji elementów konstrukcji ramienia pozwala na dobranie ramienia do specyficznych wymagań - od potrzeb antystatycznych, ATEX, odporności chemicznej lub na wysokie temperatury do clean-roomów, środowisk produkcji spożywczej czy farmaceutycznej.

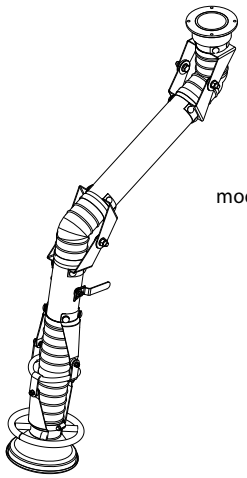

model wiszący

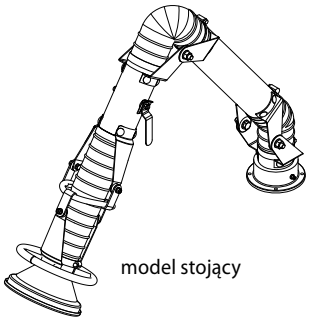

model stojący

ZASTOSOWANIE

- wentylacja stanowiskowa, gdzie konieczne jest mycie urządzeń
- zanieczyszczenia powietrza lub mieszaniny gazów o wysokich temperaturach
- zanieczyszczenia powietrza lub mieszaniny gazów stanowiące zagrożenie chemiczne
- zanieczyszczenia powietrza grożące zapłonem
- wytrzymałość temperaturowa do 230°C (w zależności od rodzaju zastosowanego przewodu elastycznego)
- zalecany przepływ powietrza 200÷350 m^3/h

KONSTRUKCJA

- nierdzewne wnętrze ramienia (w tym ośrubowanie i przepustnica)
- wszystkie elementy regulacyjne na zewnątrz
- nierdzewna ssawka z przesłoną wlotu
- uchwyt dookoła całej ssawki
- aluminiowe przeguby ssawki (malowane na czarno)
- przeguby środkowe oraz przy gnieździe ze stali (malowane na czarno), nierdzewne na osobne zamówienie
- aluminiowo-nierdzewne gniazdo montażowe
- nierdzewne rury felcowane
- nierdzewna przepustnica wbudowana w przewód rurowy
- przewody elastyczne PCV, czarne, odporność temperaturowa do 80°C
- metalowe i aluminiowe elementy malowane proszkowo
- stal nierdzewna typu 304

NIERDZEWNE RAMIONA OSKAR 75 – MODELE WISZĄCE

W02-SS-0710	Nierdzewne ramię odciągowe Oskar 0710, zasięg pracy 1 m, wlot ssawki Ø160 mm
W02-SS-0715	Nierdzewne ramię odciągowe Oskar 0715, zasięg pracy 1,5 m, wlot ssawki Ø160 mm

NIERDZEWNE RAMIONA OSKAR 75 – MODELE STOJĄCE

W02-SS-0710P	Nierdzewne ramię odciągowe Oskar 0710P, zasięg pracy 1 m, wlot ssawki Ø160 mm
W02-SS-0715P	Nierdzewne ramię odciągowe Oskar 0715P, zasięg pracy 1,5 m, wlot ssawki Ø160 mm

NIERDZEWNE RAMIONA OSKAR 75 – AKCESORIA I OPCJE

212582-SS304	Wspornik montażowy WSS-075 nierdzewny 304
P07-02-9503	Króciec przyłączeniowy okrągły Ø75 mm nierdzewny 304
P02-80-0010	Połączenie ssawki, rur i gniazda zestawem kabli uziemiających

NIERDZEWNE RAMIONA OSKAR 75 – OPCJE PRZEWODOWE

230040	Komplet przewodów elastycznych PUR z certyfikatem higienicznym dla modeli 75
231376	Komplet przewodów elastycznych przewodzących elektrycznie dla modeli 75

2017-03-14

OSKAR NIERDZEWNY 100 – SAMONOŚNE RAMIONA ODCIĄGOWE

Nierdzewne, samonośne ramie odciągowe Oskar 100 zostało zaprojektowane do punktowego odciągu zanieczyszczeń powietrza powstających na niedużych powierzchniach. Oskar nierdzewny 100 może być stosowany w procesach wymagających odciągu odpornego na działanie chemiczne, wysokiej temperatury, wymagającego utrzymania higieny i czystości (przemysł spożywczy, farmaceutyczny), uziemienia lub właściwości antystatycznych. W konstrukcji ramienia rurowego Oskar 100 wszelkie elementy regulacyjne zostały umieszczone na zewnątrz. Umożliwia to dobieranie ustawień urządzenia bez dotykania strumienia zanieczyszczeń lub zatrzymywania pracy odciągu. Gładka powierzchnia metalowych rur oraz brak wewnętrznych mechanizmów zapewniają najmniejsze opory przepływu, niski poziom hałasu, prostą obsługę oraz długą żywotność urządzenia. W przewodzie ramienia nie znajduje się nic oprócz przepustnicy przepływu powietrza.

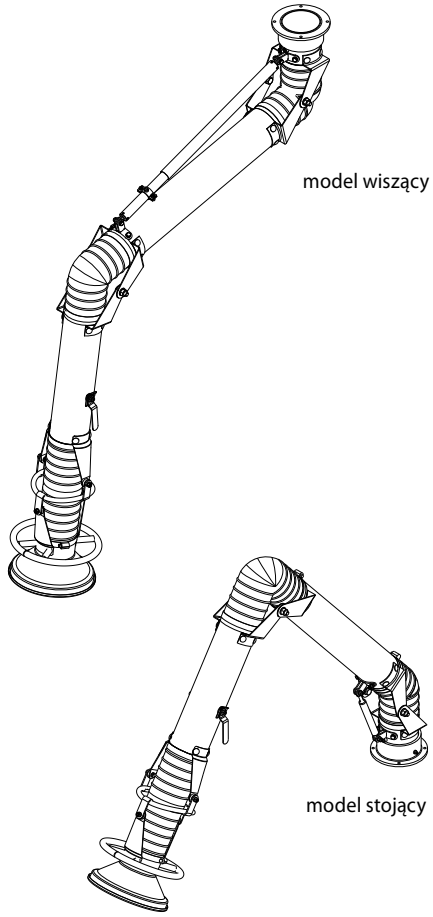

ZASTOSOWANIE

- wentylacja stanowiskowa, gdzie konieczne jest mycie urządzeń
- zanieczyszczenia powietrza lub mieszaniny gazów o wysokich temperaturach
- zanieczyszczenia powietrza lub mieszaniny gazów stanowiące zagrożenie chemiczne
- zanieczyszczenia powietrza grożące zapłonem
- wytrzymałość temperaturowa do 230°C (w zależności od rodzaju zastosowanego przewodu elastycznego)
- zalecany przepływ powietrza 350÷550 m^3/h

KONSTRUKCJA

- nierdzewne wnętrze ramienia (w tym ośrubowanie i przepustnica)
- wszystkie elementy regulacyjne na zewnątrz
- nierdzewna ssawka z przesłoną wlotu
- uchwyt dookoła całej ssawki
- aluminiowe przeguby ssawki (malowane na czarno)
- przeguby środkowe oraz przy gnieździe ze stali (malowane na czarno), nierdzewne na osobne zamówienie
- aluminiowo-nierdzewne gniazdo montażowe
- nierdzewne rury felcowane
- nierdzewna przepustnica wbudowana w przewód rurowy
- przewody elastyczne PCV, czarne, odporność temperaturowa do 80°C
- metalowe i aluminiowe elementy malowane proszkowo
- stal nierdzewna typu 304

NIERDZEWNE RAMIONA OSKAR 100 – MODELE WISZĄCE

W02-SS-1015	Nierdzewne ramię odciągowe Oskar S1015, zasięg pracy 1,5 m, wlot ssawki Ø200 mm
W02-SS-1020	Nierdzewne ramię odciągowe Oskar S1020, zasięg pracy 2 m, wlot ssawki Ø200 mm
W02-SS-1025	Nierdzewne ramię odciągowe Oskar S1025, zasięg pracy 2,5 m, wlot ssawki Ø200 mm

NIERDZEWNE RAMIONA OSKAR 100 – MODELE STOJĄCE

W02-SS-1015P	Nierdzewne ramię odciągowe Oskar S1015P, zasięg pracy 1,5 m, wlot ssawki Ø200 mm
W02-SS-1020P	Nierdzewne ramię odciągowe Oskar S1020P, zasięg pracy 2 m, wlot ssawki Ø200 mm
W02-SS-1025P	Nierdzewne ramię odciągowe Oskar S1025P, zasięg pracy 2,5 m, wlot ssawki Ø200 mm

NIERDZEWNE RAMIONA OSKAR 100 – AKCESORIA I OPCJE

212536-SS304	Wspornik montażowy WSS-100 nierdzewny 304
P07-02-9501	Króciec przyłączeniowy okrągły Ø100 mm nierdzewny 304
P02-80-0010	Połączenie ssawki, rur i gniazda zestawem kabli uziemiających

NIERDZEWNE RAMIONA OSKAR 100 – OPCJE PRZEWODOWE

230044	Komplet przewodów elastycznych PUR z certyfikatem higienicznym dla modeli 100
231377	Komplet przewodów elastycznych przewodzących elektrycznie dla modeli 100

2017-03-14

OSKAR NIERDZEWNY 125 – SAMONOŚNE RAMIĘ ODCIĄGOWE

Nierdzewne, samonośne ramię odciągowe Oskar 125 jest niezawodnym partnerem w procesach, które wymagają odciągów punktowych o podwyższonej odporności na czynniki chemiczne lub fizyczne. Nierdzewne Oskar 125 może być stosowany w miejscach, gdzie oprzyrządowanie produkcyjne podlega rutynowemu oczyszczaniu lub dezynfekcji. Odpowiednio skonfigurowane ramię odciągowe jest używane w clean-roomach lub w strefach ATEX. Ramię Oskar 125 jest unikalną konstrukcją, w której zewnętrzne aluminiowe przeguby, gładka powierzchnia metalowych rur i brak wewnętrznych mechanizmów zapewniają najmniejsze opory przepływu, niski poziom hałasu, prostą obsługę i długą żywotność urządzenia. W przewodzie ramienia nie znajduje się nic oprócz przepustnicy przepływu powietrza. Codzienna praca i obsługa urządzenia nie wymaga zatrzymywania odciągu i kontaktu z wnętrzem urządzenia lub strumieniem transportowanych zanieczyszczeń.

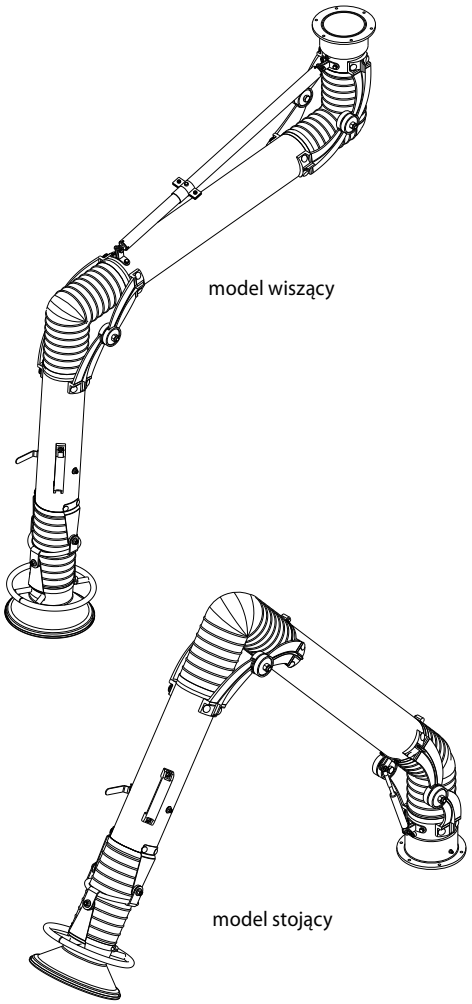

ZASTOSOWANIE

- wentylacja stanowiskowa, gdzie konieczne jest mycie urządzeń
- zanieczyszczenia powietrza lub mieszaniny gazów o wysokich temperaturach
- zanieczyszczenia powietrza lub mieszaniny gazów stanowiące zagrożenie chemiczne
- zanieczyszczenia powietrza grożące zapłonem
- wytrzymałość temperaturowa do 230°C (w zależności od rodzaju zastosowanego przewodu elastycznego)
- zalecany przepływ powietrza 550÷900 m^3/h

KONSTRUKCJA

- wszystkie elementy regulacyjne na zewnątrz
- nierdzewna ssawka z przesłoną wlotu
- uchwyt dookoła całej ssawki
- aluminiowe przeguby ssawki (malowane na czarno)
- przeguby środkowe oraz przy gnieździe ze stali (malowane proszkowo na czarno)
- aluminiowo-nierdzewne gniazdo (tuleja wewnętrzna nierdzewna)
- nierdzewne rury felcowane
- nierdzewna przepustnica wbudowana w przewód rurowy
- przewody elastyczne PCV, czarne, odporność temperaturowa do 80°C (w standardowej wersji)
- stal nierdzewna typu 304

NIERDZEWNE RAMIONA OSKAR 125 – MODELE WISZĄCE

W02-SS-1220	Nierdzewne ramię odciągowe Oskar S1220, zasięg pracy 2 m, wlot ssawki Ø250 mm
W02-SS-1230	Nierdzewne ramię odciągowe Oskar S1230, zasięg pracy 3 m, wlot ssawki Ø250 mm

NIERDZEWNE RAMIONA OSKAR 125 – MODELE STOJĄCE

W02-SS-1220P	Nierdzewne ramię odciągowe Oskar S1220P, zasięg pracy 2 m, wlot ssawki Ø250 mm
W02-SS-1230P	Nierdzewne ramię odciągowe Oskar S1230P, zasięg pracy 3 m, wlot ssawki Ø250 mm

NIERDZEWNE RAMIONA OSKAR 125 – AKCESORIA I OPCJE

102588-SS304	Wspornik montażowy WSS-125 nierdzewny 304
P07-02-9501	Króciec przyłączeniowy okrągły Ø125 mm nierdzewny 304
P02-80-0010	Połączenie ssawki, rur i gniazda zestawem kabli uziemiających

NIERDZEWNE RAMIONA OSKAR 125 – OPCJE PRZEWODOWE

230048	Komplet przewodów elastycznych PUR z certyfikatem higienicznym dla modeli 125
231378	Komplet przewodów elastycznych przewodzących elektrycznie dla modeli 125

2017-03-14

OSKAR NIERDZEWNY 160 – SAMONOŚNE RAMIONA ODCIĄGOWE

Nierdzewne, samonośne ramię odciągowe Oskar 160 znajduje swe zastosowanie w procesach, w których standardowy odciąg nie jest w stanie spełnić wszystkich wymagań. Nierdzewny Oskar 160 może być stosowany w miejscach, gdzie oprzyrządowanie produkcyjne podlega rutynowemu oczyszczaniu lub dezynfekcji. Odpowiednio skonfigurowane ramiona są używane w clean-roomach lub w strefach ATEX. Lekkie, aluminiowe przeguby ramienia zostały umieszczone na zewnętrznej stronie konstrukcji umożliwiając prostą obsługę i regulację działania urządzenia. Przewód odciągowy Oskar 160 składa się z nierdzewnych metalowych rur o gładkiej powierzchni i nie posiada żadnego elementu po wewnętrznej stronie oprócz nierdzewnej przepustnicy. Dzięki temu rozwiązaniu zminimalizowano opory przepływu powietrza a co za tym idzie poziom hałasu. Codzienna praca, obsługa oraz regulacja ustawień ramienia Oskar 160 nie wymaga zatrzymywania odciągu oraz kontaktu z wnętrzem urządzenia i strumieniem transportowanych zanieczyszczeń.

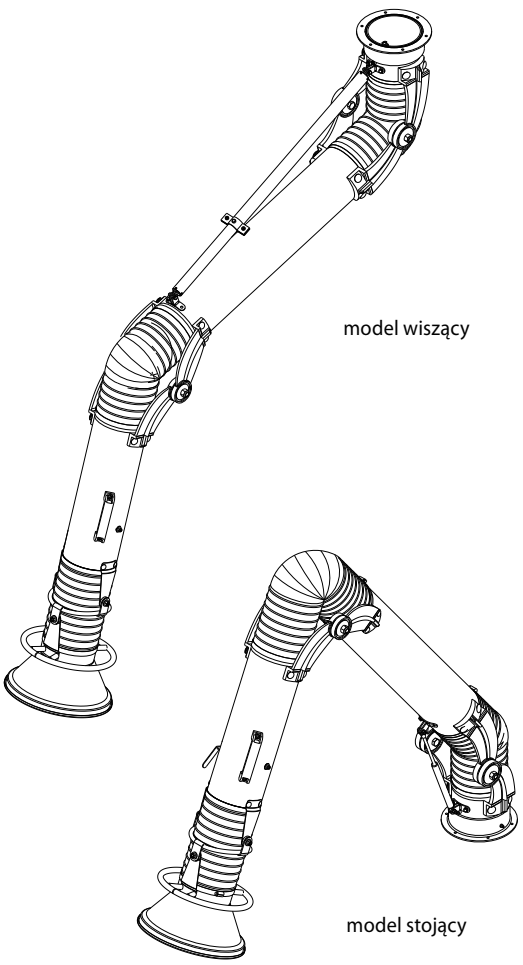

ZASTOSOWANIE

- wentylacja stanowiskowa, gdzie konieczne jest mycie urządzeń, występują zanieczyszczenia powietrza lub mieszaniny gazów o wysokich temperaturach albo stanowiące zagrożenie chemiczne
- wytrzymałość temperaturowa do 80 - 230°C w zależności od rodzaju zastosowanego przewodu elastycznego
- zalecany przepływ powietrza 900÷1400 m^3/h

KONSTRUKCJA

- wszystkie elementy regulacyjne na zewnątrz
- nierdzewna ssawka z przesłoną wlotu
- uchwyt dookoła całej ssawki
- aluminiowe przeguby ssawki (malowane na czarno)
- aluminiowe przeguby gniazda i środkowy (malowane na czarno)
- aluminiowo-nierdzewne gniazdo (tuleja wewnętrzna nierdzewna)
- nierdzewne rury felcowane
- nierdzewna przepustnica wbudowana w przewód rurowy
- przewody elastyczne PCV, czarne, odporność temperaturowa do 80°C (w standardowej wersji)
- stal nierdzewna typu 304

NIERDZEWNE RAMIONA OSKAR 160 – MODELE WISZĄCE

W02-SS-1620	Nierdzewne ramię odciągowe Oskar S1620, zasięg pracy 2 m, wlot ssawki Ø315 mm
W02-SS-1630	Nierdzewne ramię odciągowe Oskar S1630, zasięg pracy 3 m, wlot ssawki Ø315 mm
W02-SS-1640	Nierdzewne ramię odciągowe Oskar S1640, zasięg pracy 4 m, wlot ssawki Ø315 mm

NIERDZEWNE RAMIONA OSKAR 160 – MODELE STOJĄCE

W02-SS-1620P	Nierdzewne ramię odciągowe Oskar S1620P, zasięg pracy 2 m, wlot ssawki Ø315 mm
W02-SS-1630P	Nierdzewne ramię odciągowe Oskar S1630P, zasięg pracy 3 m, wlot ssawki Ø315 mm
W02-SS-1640P	Nierdzewne ramię odciągowe Oskar S1640P, zasięg pracy 4 m, wlot ssawki Ø315 mm

NIERDZEWNE RAMIONA OSKAR 160 – AKCESORIA I OPCJE

102589-SS304	Wspornik montażowy WSS-160 nierdzewny 304
P07-02-9504	Króciec przyłączeniowy okrągły Ø150 mm nierdzewny 304
P07-02-9502	Króciec przyłączeniowy okrągły Ø160 mm nierdzewny 304
P02-80-0010	Połączenie ssawki, rur i gniazda zestawem kabli uziemiających

NIERDZEWNE RAMIONA OSKAR 160 – OPCJE PRZEWODOWE

230052	Komplet przewodów elastycznych PUR z certyfikatem higienicznym dla modeli 160
231379	Komplet przewodów elastycznych przewodzących elektrycznie dla modeli 160

OSKAR NIERDZEWNY 200 – SAMONOŚNE RAMIONA ODCIĄGOWE

Nierdzewne ramię odciągowe Oskar 200 należy do grupy urządzeń zaprojektowanych do punktowej lokalizacji i odciągu zanieczyszczeń przy dużych przepływach powietrza. Nierdzewne ramię Oskar 200 może być stosowane w miejscach, gdzie oprzyrządowanie produkcyjne podlega rutynowemu oczyszczaniu lub dezynfekcji. Odpowiednio skonfigurowane ramie jest używane w clean-roomach lub w strefach ATEX. Ramię odciągowe Oskar 200 jest unikalną konstrukcją, w której zewnętrzne aluminiowe przeguby, gładka powierzchnia metalowych rur i brak wewnętrznych mechanizmów zapewniają najmniejsze opory przepływu, niski poziom hałasu, prostą obsługę i długą żywotność urządzenia. W przewodzie ramienia nie znajduje się nic oprócz przepustnicy przepływu powietrza. Codzienna praca i obsługa ramienia Oskar 200 nie wymaga zatrzymywania odciągu i kontaktu z wnętrzem urządzenia lub strumieniem transportowanych zanieczyszczeń.

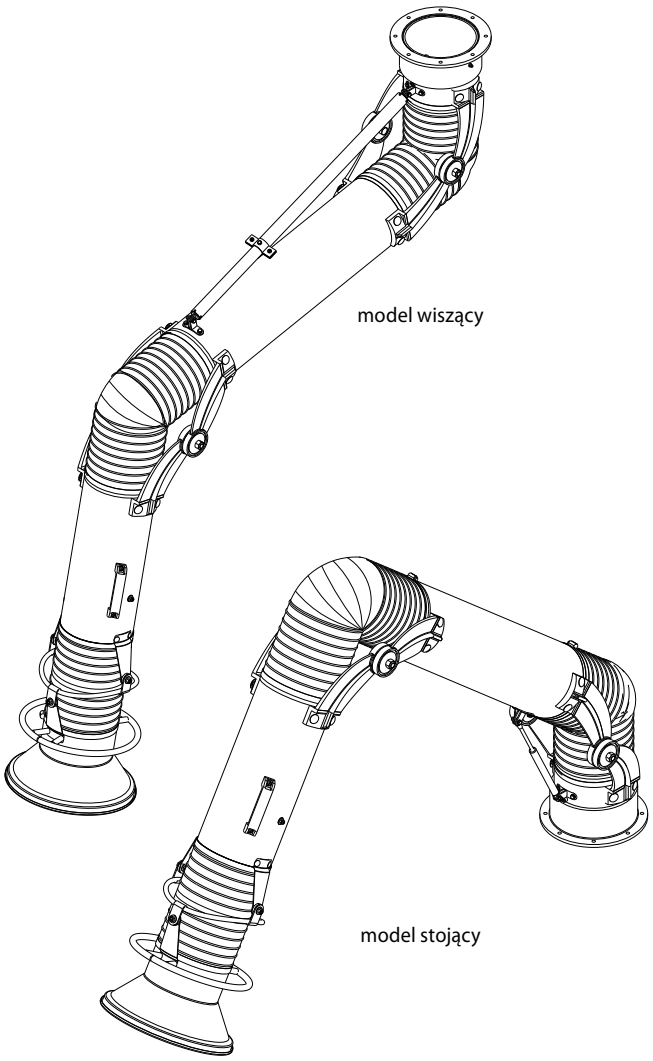

ZASTOSOWANIE

- wentylacja stanowiskowa, gdzie konieczne jest mycie urządzeń, występują zanieczyszczenia powietrza lub mieszaniny gazów o wysokich temperaturach albo stanowiące zagrożenie chemiczne
- wytrzymałość temperaturowa do 80 - 230°C w zależności od rodzaju zastosowanego przewodu elastycznego
- zalecany przepływ powietrza 1400÷2500 m^3/h

KONSTRUKCJA

- wszystkie elementy regulacyjne na zewnątrz
- nierdzewna ssawka z przesłoną wlotu
- uchwyt dookoła całej ssawki
- aluminiowe przeguby ssawki (malowane na czarno)
- aluminiowe przeguby gniazda i środkowy (malowane na czarno)
- aluminiowo-nierdzewne gniazdo (tuleja wewnętrzna nierdzewna)
- nierdzewne rury felcowane
- nierdzewna przepustnica wbudowana w przewód rurowy
- przewody elastyczne PCV, czarne, odporność temperaturowa do 80°C (w standardowej wersji)
- stal nierdzewna typu 304

NIERDZEWNE RAMIONA OSKAR 200 – MODELE WISZĄCE

W02-SS-2020	Nierdzewne ramię odciągowe Oskar S2020, zasięg pracy 2 m, wlot ssawki Ø350 mm
W02-SS-2030	Nierdzewne ramię odciągowe Oskar S2030, zasięg pracy 3 m, wlot ssawki Ø350 mm
W02-SS-2040	Nierdzewne ramię odciągowe Oskar S2040, zasięg pracy 4 m, wlot ssawki Ø350 mm

NIERDZEWNE RAMIONA OSKAR 200 – MODELE STOJĄCE

W02-SS-2020P	Nierdzewne ramię odciągowe Oskar S2020P, zasięg pracy 2 m, wlot ssawki Ø350 mm
W02-SS-2030P	Nierdzewne ramię odciągowe Oskar S2030P, zasięg pracy 3 m, wlot ssawki Ø350 mm
W02-SS-2040P	Nierdzewne ramię odciągowe Oskar S2040P, zasięg pracy 4 m, wlot ssawki Ø350 mm

NIERDZEWNE RAMIONA OSKAR 200 – AKCESORIA I OPCJE

102551-SS304	Wspornik montażowy WSS-200 nierdzewny 304
P07-02-9502	Króciec przyłączeniowy okrągły Ø200 mm nierdzewny 304
P02-80-0010	Połączenie ssawki, rur i gniazda zestawem kabli uziemiających

NIERDZEWNE RAMIONA OSKAR 200 – OPCJE PRZEWODOWE

230056	Komplet przewodów elastycznych PUR z certyfikatem higienicznym dla modeli 200
231380	Komplet przewodów elastycznych przewodzących elektrycznie dla modeli 200

2017-03-14

RAMIONA NIERDZEWNE OSKAR – ZAKRES OPORU PRZEPŁYWU I WYDATKU (ILOŚCI POWIETRZA)

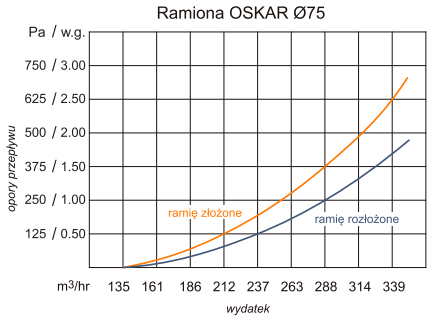

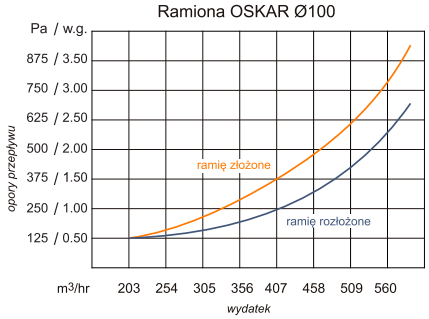

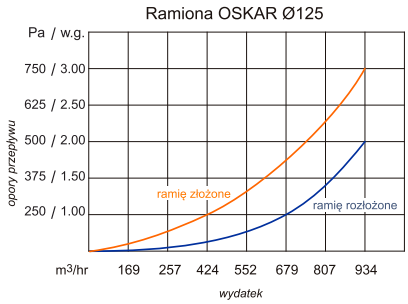

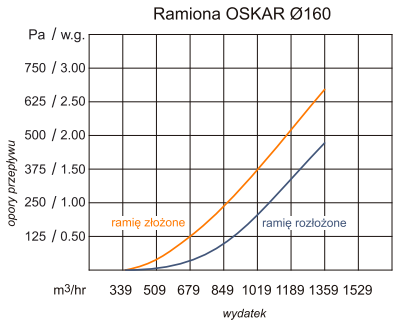

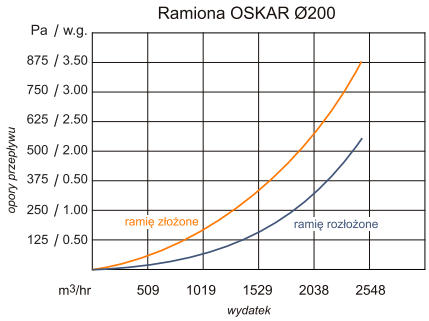

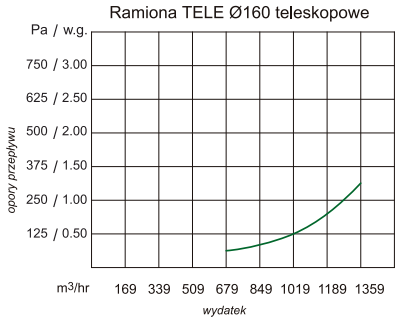

WSPORNIKI MONTAŻOWE RAMION NIERDZEWNYCH OSKAR

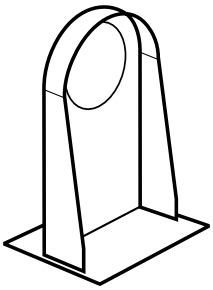

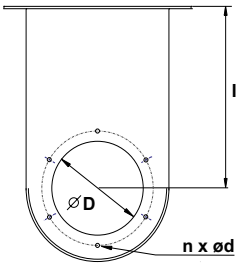

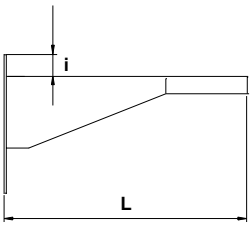

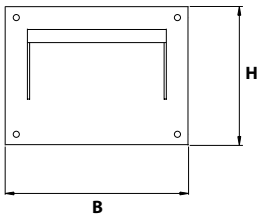

Wspornik Ø [mm]	n -	Ø D [mm]	l [mm]	L [mm]	i [mm]	B [mm]	H [mm]	Waga netto [kg]	Numer katalogowy
WSS-75	4	80	90	170	-	138	100	0,45	P07019501
WSS-100	4	102	100	190	-	160	100	0,45	P07019502
WSS-125	6	125	153	253	35	240	160	3,6	P07019503
WSS-160	6	160	254	374	35	250	165	3,6	P07019504
WSS-200	8	205	314	460	40	330	250	6,3	P07019505

WENTYLATORY WYCIĄGOWE ZWR

Wentylatory wyciągowe ZWR zostały zaprojektowane do pracy z urządzeniami odciągowymi Oskar Air Products, a także z instalacjami wyciągowymi zanieczyszczonego lub czystego powietrza. Aluminiowe wirniki w metalowych obudowach zapewniają wysoką wydajność przepływową oraz beziskrową konstrukcję. Wentylatory ZWR stosowane są do przetłaczania gazów niewybuchowych i nieagresywnych chemicznie o temperaturze do 40°C. Urządzenia te znakomicie sprawdzają się w odciągu dymów lub pyłów szczególnie w uniwersalnych zespołach odciągu punktowego, ze zwijaczami przewodu odciągowego lub szczelinowymi odciągami kanałowymi.

ZWR-03

ZWR-04

ZWR-05

Wentylator	Wydajność nominalna [m³/h]	Moc [kW]	Zasilanie [V] / [Hz]	Obroty [RPM]	Stopień Ochrony	Hałas [dB(A)]
ZWR-03	1000	0,75	3x400 V / 50	2780	IP 54	77
ZWR-04	1500	1,1	3x400 V / 50	2760	IP 54	79
ZWR-05	2000	2,2	3x400 V / 50	2800	IP 54	80

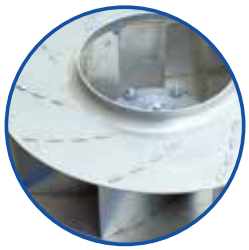

Aluminiowe wirniki promieniowe

Stożek i kratka na wlocie

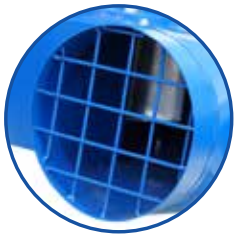

Kratki na wylotach

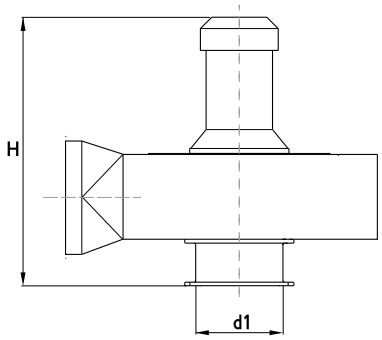

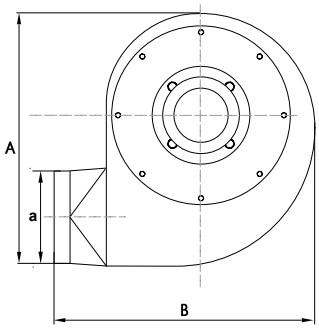

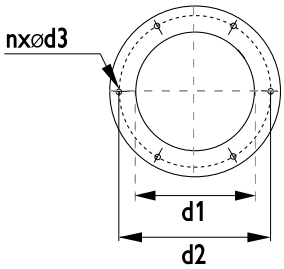

Wentylator	A	B	H	d1	a	n	d2
ZWR-03	513	575	427	157	158	6	195
ZWR-04	577	635	481	157	198	6	195
ZWR-05	651	691	492	197	198	8	246

2017-03-14

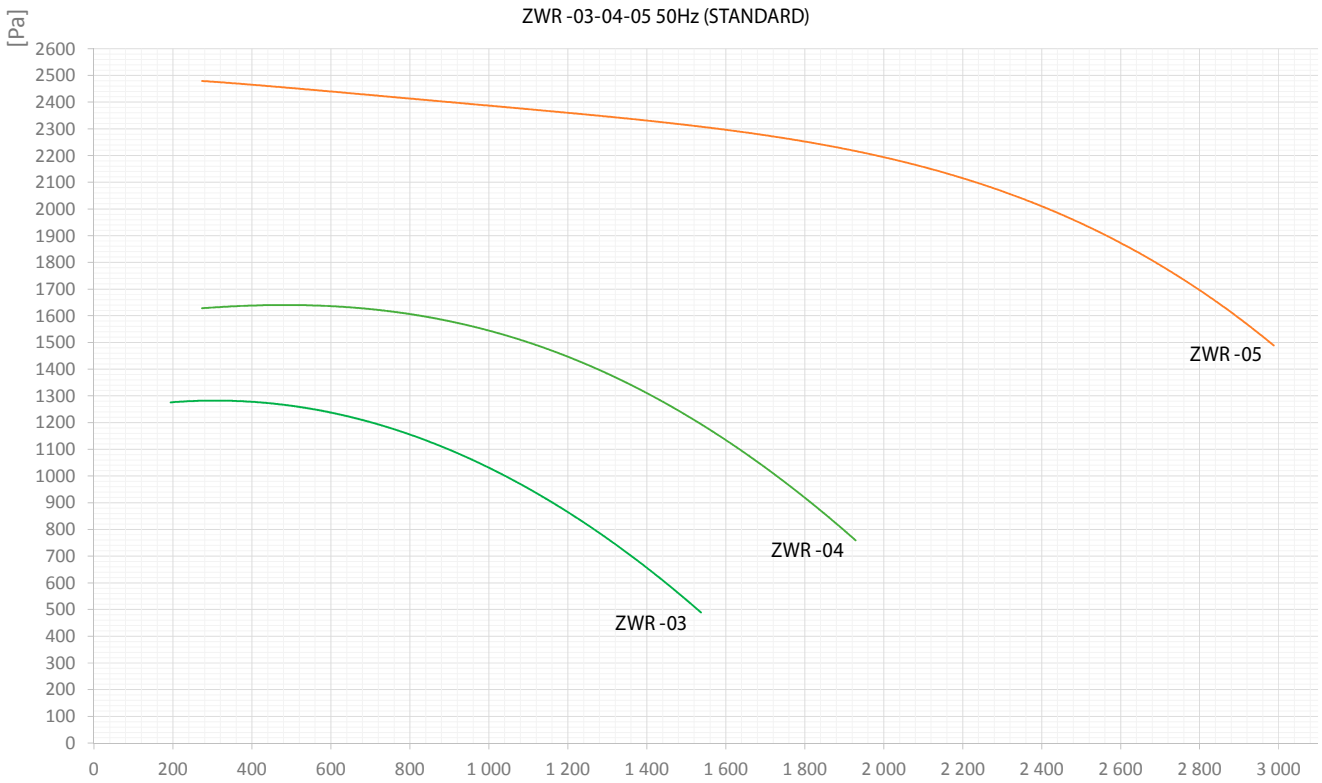

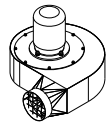

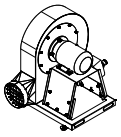

ZWR-03 0,75KW

302-15-0001	Wentylator ZWR-03, wydajność nominalna 1000 m^3/h, wlot Ø160 mm, wylot Ø160 mm, silnik 0,75 kW 400 V 3-fazowy (silnik jednofazowy na życzenie), bez włącznika silnikowego
302-15-0002	Wentylator ZWR-03 na stojaku, wydajność nominalna 1000 m^3/h, wlot Ø160 mm, wylot Ø160 mm, silnik 0,75kW 400V 3-fazowy, z włącznikiem silnikowym, wyposażenie w kółka transportowe w opcji
P07-01-0004	Wspornik montażowy WS-160
P07-01-0013	Wspornik montażowy WSD-160 (model dłuższy)
100 042	Włącznik silnikowy ZAR-WS z zabezpieczeniem przeciążeniowym 1,6-2,5 A
230 016	Zestaw kółek transportowych ZWR

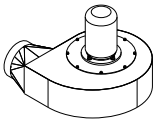

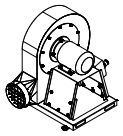

ZWR-04 1,1KW

302-20-0001	Wentylator ZWR-04, wydajność nominalna 1500 m^3/h, wlot Ø160 mm, wylot Ø200 mm, silnik 1,1 kW 400 V 3-fazowy (silnik jednofazowy na życzenie), bez włącznika silnikowego
302-20-0002	Wentylator ZWR-04 na stojaku, wydajność nominalna 1500 m^3/h, wlot Ø160 mm, wylot Ø200 mm, silnik 1,1 kW 400 V 3-fazowy, z włącznikiem silnikowym, wyposażenie w kółka transportowe w opcji
P07-01-0013	Wspornik montażowy WSD-160
100 043	Włącznik silnikowy ZAR-WS z zabezpieczeniem przeciążeniowym 2,5-4 A
230 016	Zestaw kółek transportowych ZWR

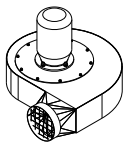

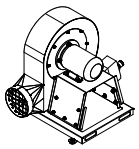

ZWR-05 2,2KW

302-30-0001	Wentylator ZWR-05, wydajność nominalna 2000 m^3/h, wlot Ø160 mm, wylot Ø200 mm, silnik 2,2 kW 400 V 3-fazowy, bez włącznika silnikowego
302-30-0002	Wentylator ZWR-05 na stojaku, wydajność nominalna 2000 m^3/h, wlot Ø200 mm, wylot Ø200 mm, silnik 2,2 kW 400 V 3-fazowy, z włącznikiem silnikowym, wyposażenie w kółka transportowe w opcji
P07-01-0005	Wspornik montażowy WS-200
100 044	Włącznik silnikowy ZAR-WS z zabezpieczeniem przeciążeniowym 4-6,3 A
230 016	Zestaw kółek transportowych ZWR

BOXAIR BASIC – MOBILNY FILTR KASETOWY

Mobilny filtr kasetowy Boxair Basic przeznaczony jest do odciągu i filtracji dymu oraz pyłu spawalniczego. Charakteryzuje się solidną obudową, małymi gabarytami oraz stosunkowo dużą zwrotnością. Zestaw filtrujący Boxair Basic składa się są z Prefiltra, pośredniego filtra klasy M5 oraz wymiennego kompaktowego wkładu głównego klasy F9. Zalecanym wyposażeniem filtra Boxair Basic jest ramię przewodowe Econ o zasięgu działania 2 metry.

ZASTOSOWANIE

- doraźne prace spawalnicze, gdzie nie wymagana jest stała praca odciągu
- niewielkie do średnich ilości suchych zanieczyszczeń powietrza (z wyjątkiem żrących, wybuchowych lub agresywnych chemicznie)

KONSTRUKCJA

- wentylator z promieniowym wirnikiem aluminiowym o mocy 0,75 kW
- trzy stopnie filtracji
- wskaźnik zabrudzenia filtra
- stalowa, spawana obudowa malowana proszkowo
- licznik motogodzin
- współpraca z ramieniem Econ 160

panel kontrolny
z uchwytem na kabel

licznik motogodzin

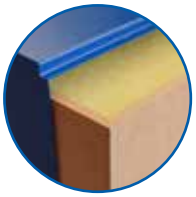

kaseta filtracyjna

2017-03-14

DANE TECHNICZNE

Przepływ nominalny	950 m^3/h
Wentylator	0,75 kW
Prędkość obrotowa	2800 obr./min
Zasilanie	1x 230 [V] +N+PE / 50 Hz, AC
Prąd znamionowy	5,0 A
Waga (bez ramienia)	65,5 kg
Poziom hałasu	72 dB(A)
Wydajność filtracji	95% skuteczności dla cząstek 0,4 µm
Prefiltr	mata filtracyjna
Filtr pośredni	M5
Filtr główny	F9 (6,7m^2)

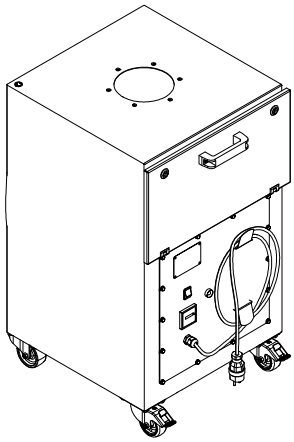

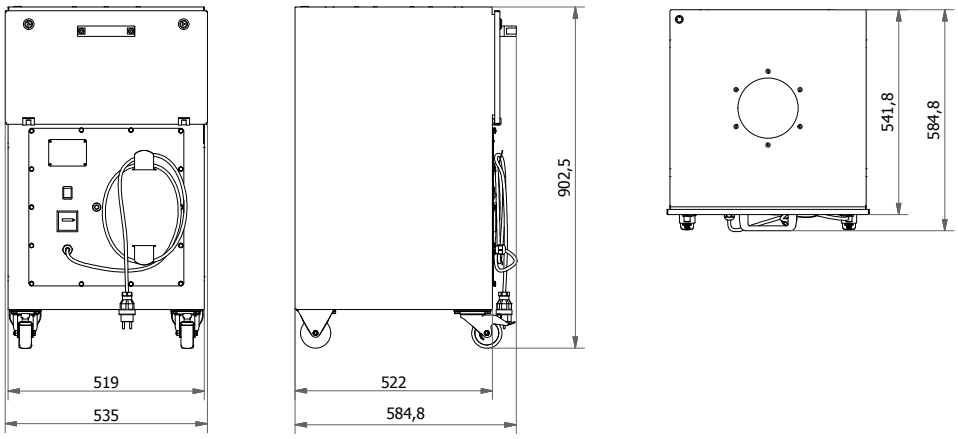

BOXAIR BASIC – MOBILNY FILTR KASETOWY

303101540	Mobilne urządzenie filtracyjne Boxair Basic o wydajności nominalnej 950 m^3/h. Wyposażone w kasetę filtracyjną, silnik 0,75 kW / 400 V, 50 Hz

BOXAIR BASIC – RAMIONA I OPCJE

W02-HA-1620P	Ramię przewodowe Econ H1620P, zasięg pracy 2 m, wlot ssawki Ø315 mm

BOXAIR BASIC – CZĘŚCI ZAMIENNE

241493	Mata filtracyjna
241492	Filtr M5
241491	Kaseta filtracyjna F9
241344	Kółko skrętne z hamulcem 80
241345	Kółko stałe 80

BOXAIR M1 – MOBILNY ODCIĄG Z FILTREM KOMPAKTOWYM

Boxair M1 jest mobilnym urządzeniem filtracyjnym zaprojektowanym do likwidacji zapylenia i dymów powstających głównie podczas prac spawalniczych. Urządzenie pozwala na lokalizację zanieczyszczeń powietrza u źródła ich powstawania dzięki wykorzystaniu ramienia odciągowego typu Econ lub Oskar serii 160. Zestaw filtrujący Boxair M1 składa się są z metalowego prefiltra oraz wymiennego kompaktowego wkładu głównego.

ZASTOSOWANIE

- doraźne prace spawalnicze, gdzie nie wymagana jest stała praca odciągu
- średnie ilości suchych zanieczyszczeń powietrza (z wyjątkiem żrących, wybuchowych lub agresywnych chemicznie)

KONSTRUKCJA

- wentylator z promieniowym wirnikiem aluminiowym o mocy 1,1 kW
- dwa stopnie filtracji
- wskaźnik zabrudzenia filtra
- stalowa, spawana obudowa malowana proszkowo
- ramiona Econ 160 lub Oskar 160

Prefiltr

filtr główny

2017-03-14

DANE TECHNICZNE

Przepływ nominalny	1000 m^3/h
Wentylator	1,1 kW
Prędkość obrotowa	2800 obr./min
Zasilanie	3x 400 [V] +N+PE / 50 Hz
Prąd znamionowy	2,7 A
Waga (bez ramienia)	90 kg
Poziom hałasu	68 dB(A)
Wydajność filtracji	95% skuteczności dla cząstek 0,4 µm
Prefiltr	metalowy
Filtr główny	F9 (11m^2)

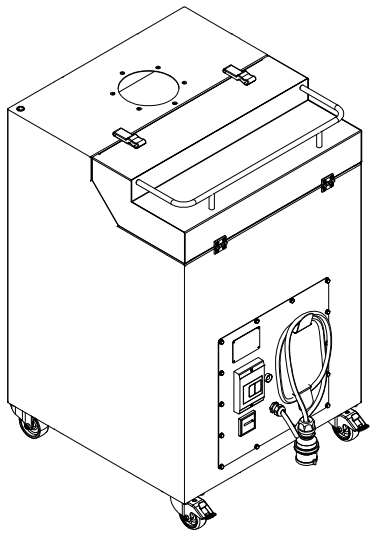

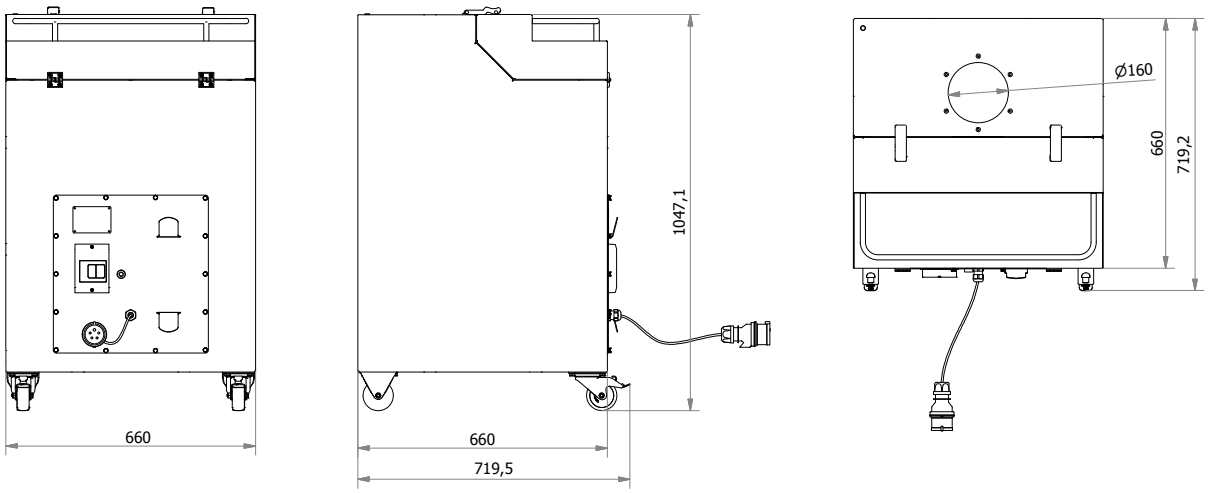

BOXAIR M1 – MOBILNY ODCIĄG Z FILTREM KOMPAKTOWYM

303101593 Mobilne urządzenie filtracyjne Boxair M1 o wydajności nominalnej 1000 m^3/h. Wyposażone w metalowy łapacz iskier, wymienny wkład filtracyjny F9, silnik 0,75 kW / 400 V, 50 Hz.

BOXAIR M1 – RAMIONA I OPCJE

W02-HA-1620P	Ramię przewodowe Econ H1620P, zasięg pracy 2 m, wlot ssawki Ø315 mm
W02-01-1620P	Ramię samonośne Oskar 1620P, zasięg pracy 2 m, wlot ssawki Ø315 mm
P02-80-0101	MOD-L - opcja oświetlenia w ssawce oraz zespołu transformatora z zabezpieczeniem dla jednego ramienia Oskar

BOXAIR M1 – CZĘŚCI ZAMIENNE

242205	Wkład kasetowy F9
242177	Prefiltr metalowy (łapacz iskier)
241344	Kółko skrętne z hamulcem 80
241345	Kółko stałe 80

2017-03-14

BOXAIR M2 – MOBILNY FILTR KOMPAKTOWY

Boxair M2 jest mobilnym urządzeniem filtracyjnym zaprojektowanym do likwidacji zapylenia i dymów powstających głównie podczas prac spawalniczych. Urządzenie pozwala na obsługę dwóch stanowisk dzięki wykorzystaniu dwóch ramion odciągowych typu Econ lub Oskar serii 160. Zestaw filtrujący Boxair M2 składa się są z metalowego metalowego prefiltra oraz wymiennego kompaktowego wkładu głównego klasy F9.

ZASTOSOWANIE

- doraźne prace spawalnicze, gdzie nie wymagana jest stała praca odciągu
- średnie ilości suchych zanieczyszczeń powietrza (z wyjątkiem żrących, wybuchowych lub agresywnych chemicznie)

KONSTRUKCJA

- wentylator z aluminiowym wirnikiem promieniowym o mocy 2,2 kW
- dwa stopnie filtracji
- wskaźnik zabrudzenia filtra
- stalowa, spawana obudowa malowana proszkowo
- dwa ramiona Econ 160 lub Oskar 160

dwa wloty 160 mm

panel kontrolny
z uchwytem na kabel

Prefiltr

filtr główny

2017-03-14

DANE TECHNICZNE

Przepływ nominalny	2000 m^3/h
Wentylator	2,2 kW
Prędkość obrotowa	2800 obr./min
Zasilanie	3x 400 [V] +N+PE / 50Hz
Prąd znamionowy	4,55 A
Waga (bez ramienia)	90 kg
Poziom hałasu	78 dB(A)
Wydajność filtracji	95% skuteczności dla cząstek 0,4 µm
Prefiltr	metalowy
Filtr główny	F9 (17m^2)

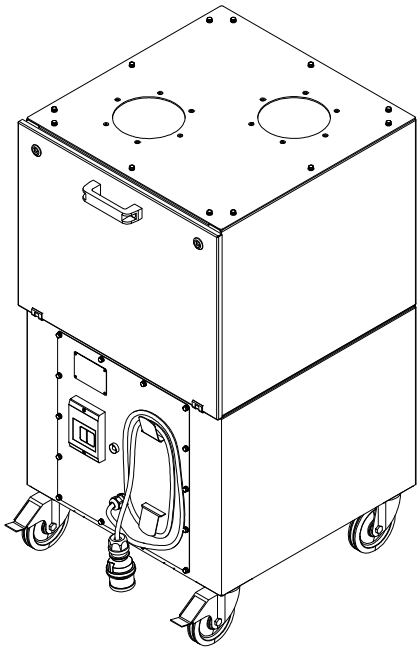

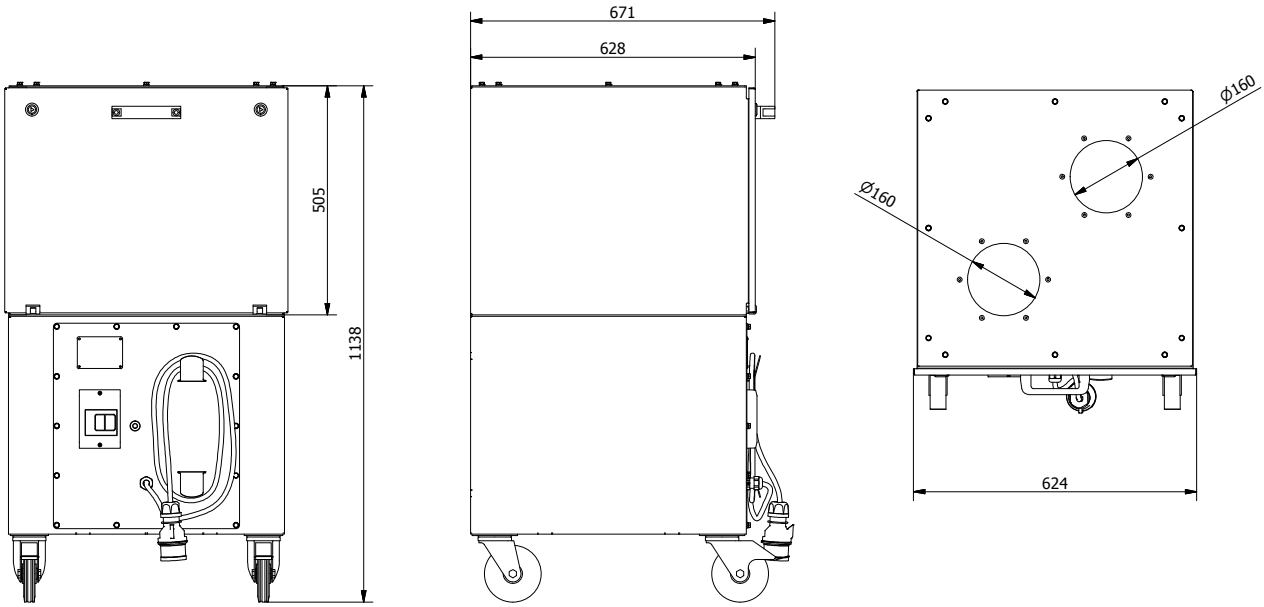

BOXAIR M2 – MOBILNY FILTR KASETOWY

303101663	Mobilne urządzenie filtracyjne Boxair M2 o wydajności nominalnej 2000 m^3/h wyposażone w metalowy łapacz iskier, wymienny wkład filtracyjny F9, silnik 2,2 kW / 400 V, 3-fazowy.

BOXAIR M2 – RAMIONA I OPCJE

W02-HA-1620P	Ramię przewodowe Econ H1620P, zasięg pracy 2 m, wlot ssawki Ø315 mm
W02-HA-1630P	Ramię przewodowe Econ H1630P, zasięg pracy 3 m, wlot ssawki Ø315 mm
W02-01-1620P	Ramię samonośne Oskar 1620P, zasięg pracy 2 m, wlot ssawki Ø315 mm
W02-01-1630P	Ramię samonośne Oskar 1630P, zasięg pracy 3 m, wlot ssawki Ø315 mm
P02-80-0201	Opcja oświetlenia w ssawkach MOD-L oraz zespołu transformatora z zabezpieczeniem, dla dwóch ramion Oskar

BOXAIR M2 – CZĘŚCI ZAMIENNE

241377	Wkład kasetowy F9
242207	Prefiltr metalowy (łapacz iskier)
M03-23-0004	Kółko skrętne z hamulcem 125
M03-23-0003	Kółko skrętne bez hamulca 125

2017-03-14

MOBILNY FILTR PATRONOWY STAN 1000

STAN 1000 przeznaczony jest do odciągu i oczyszczania powietrza z pyłów suchych w procesach spawania, szlifowania, polerowania, przesypywania, cięcia metali i tworzyw sztucznych. STAN 1000 został wyposażony w trzy stopniowy układ filtracyjny z wbudowanym systemem regeneracji wkładu głównego. Zanieczyszczone powietrze oczyszczane jest przez metalowy prefiltr (łapacz iskier), patronowy filtr główny oraz wylotowy wkład z włókniny impregnowanej węglem aktywnym. System regeneracji wkładu głównego, który przy użyciu sprężonego powietrza oczyszcza filtr patronowy z nagromadzonych zanieczyszczeń posiada własny zbiornik sprężonego powietrza o pojemności 10 l. STAN 1000 zalecany jest do zadań, w których potrzebny jest stały odciąg i filtracja zanieczyszczeń powietrza. Rekomendowanym uzupełnieniem Stana 1000 są ramiona odciągowe Oskar 160 o zasięgu 2 lub 3 m. W konfiguracji opcjonalnej Stan 1000 może być wyposażony w automatyczny tryb pracy (fotoczujnik), a także w oświetlenie montowane w ssawce ramienia Oskar.

ZASTOSOWANIE

- mobilne, jednostanowiskowe urządzenie filtracyjne STAN-1000 przeznaczone do odciągu i filtracji pyłów suchych na stanowiskach spawania, cięcia, szlifowania, przesypywania i innych (z wyjątkiem żrących, agresywnych chemicznie i wybuchowych oparów lub gazów)
- przeznaczony do prac w najbardziej trudnych i wymagających warunkach

KONSTRUKCJA

- wentylator z aluminiowym wirnikiem promieniowym o mocy 1,1 kW
- trzy stopnie filtracji
- układ regeneracji wkładu głównego ze sterowaniem manualnym
- łatwa obsługa wkładu filtracyjnego
- niski środek ciężkości
- 2 kółka skrętne dla zapewnienia pełnej mobilności
- stalowa, spawana obudowa malowana proszkowo

HEMIPLEAT eXTREME

DOSTĘPNE Z FILTRAMI W TECHNOLOGII EXTREME

2017-03-14

DANE TECHNICZNE

Przepływ nominalny	1000 m^3/h
Wentylator	1,1 kW
Prędkość obrotowa	2800 obr./min
Zasilanie	3x 400 [V] +N+PE / 50Hz
Prąd znamionowy	2,7 A
Waga (bez ramienia)	125 kg
Poziom hałasu	72 dB(A)
Wydajność filtracji	95% skuteczności dla cząstkek 0,4 µm
Prefiltr	metalowy
Filtr główny	filtr patronowy (18,3 m^2)
Filtr wylotowy	G4 włóknina impregnowana węglem aktywnym

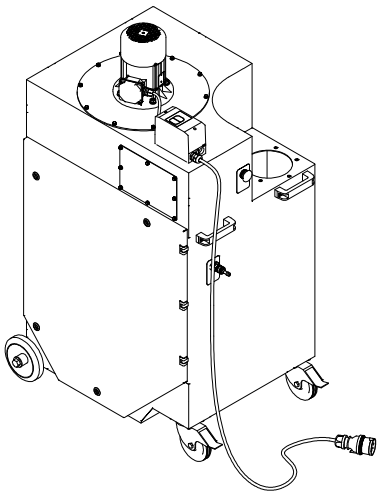

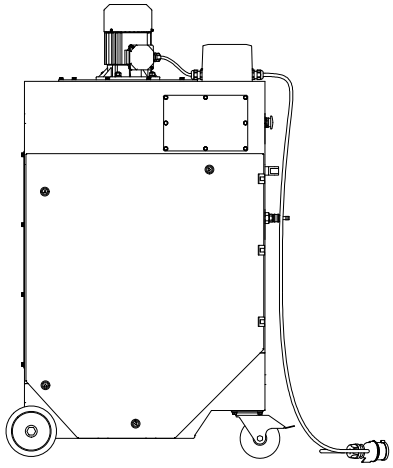

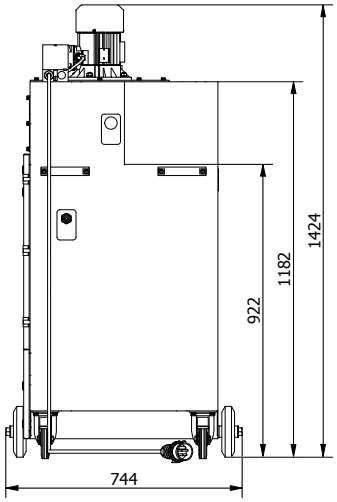

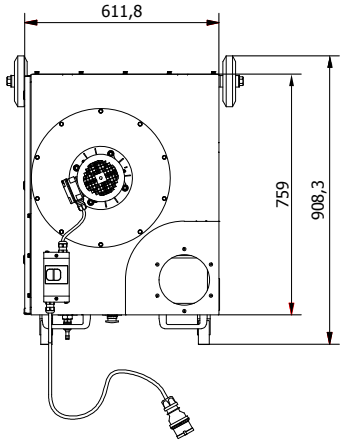

STAN 1000 – MOBILNY FILTR PATRONOWY

303101967	Mobilne urządzenie filtracyjne Stan 1000 o wydajności nominalnej 1000 m^3/h. Wyposażone w metalowy łapacz iskier, wkład patronowy 18,3 m^2, filtr wylotowy z włókniny impregnowanej węglem aktywowanym, silnik 1,1kW/400V 3-fazowy, 10l zbiornik na sprężone powietrze. Urządzenie wyposażone w uruchamiany manualnie system regeneracji głównego wkładu filtracyjnego.

STAN 1000 – RAMIONA I OPCJE

W02-01-1620P	Ramię samonośne Oskar 1620P, zasięg 2 m, wlot ssawki Ø315 mm
W02-01-1630P	Ramię samonośne Oskar 1630P, zasięg 3 m, wlot ssawki Ø315 mm
W02-HA-1620P	Ramię przewodowe Econ H1620P, zasięg pracy 2 m, wlot ssawki Ø315 mm
W02-HA-1630P	Ramię przewodowe Econ H1630P, zasięg pracy 3 m, wlot ssawki Ø315 mm
P02-80-0101	MOD-L - opcja oświetlenia w ssawce oraz zespołu transformatora z zabezpieczeniem dla jednego ramienia Oskar
P02-80-0102	MOD-A + ZAR-A - opcja oświetlenia w ssawce oraz automatycznej pracy wentylatora przy procesach spawania dla jednego ramienia Oskar
P02-80-0301	Opcja automatycznego uruchamiania czyszczenia głównego wkładu filtracyjnego przy pomocy włącznika czasowego (timer).

STAN 1000 – CZĘŚCI ZAMIENNE

242080	Filtr patronowy 686 - 18,3 m^2
242079	Filtr patronowy 686 - 12 m^2
240672	Filtr wylotowy (włóknina impregnowana węglem aktywnym) G4
240007	Prefiltr metalowy (łapacz iskier)
M03-23-0004	Kółko skrętne z hamulcem 125
M03-23-0007	Kółko 160

2017-03-14

MOBILNY FILTR Z SYSTEMEM REGENERACJI WKŁADÓW FILTRACYJNYCH STAN 2002

STAN 2002 przeznaczony jest do odciągu i oczyszczania powietrza z pyłów suchych w procesach spawania, szlifowania, polerowania, przesypywania, cięcia metali i tworzyw sztucznych. Urządzenie to może obsługiwać dwa stanowiska pracy lub punkty emisji przy użyciu ramion odciągowych Oskar 160 lub jedno wymagające podwojonej wydajności odciągu przy pomocy ramienia Oskar 200. STAN 2002 został wyposażony w trzy stopniowy układ filtracyjny z wbudowanym systemem regeneracji wkładu głównego. Zanieczyszczone powietrze oczyszczane jest przez metalowy prefiltr (łapacz iskier), patronowy filtr główny oraz wylotowy wkład z włókniny impregnowanej węglem aktywnym. System regeneracji wkładu głównego, który przy użyciu sprężonego powietrza oczyszcza filtr patronowy z nagromadzonych zanieczyszczeń posiada własny zbiornik sprężonego powietrza o pojemności 20l. STAN 2002 zalecany jest do zadań, wymagających stałego odciągu i filtracji zanieczyszczeń powietrza. W konfiguracji opcjonalnej dostępny są automatyczny tryb pracy (fotoczujnik) a także oświetlenie montowane w ssawce ramienia Oskar.

ZASTOSOWANIE

- mobilne, jedno- lub dwustanowiskowe urządzenie filtracyjne przeznaczone do odciągu i filtracji pyłów suchych na stanowiskach spawania, cięcia, szlifowania, przesypywania i innych (z wyjątkiem żrących, agresywnych chemicznie i wybuchowych oparów lub gazów)
- przeznaczony do prac w najbardziej trudnych i wymagających warunkach

KONSTRUKCJA

- wentylator z aluminiowym wirnikiem promieniowym o mocy 2,2 kW
- trzy stopnie filtracji
- układ regeneracji wkładu głównego ze sterowaniem manualnym
- 20 litrowy zbiornik na sprężone powietrze
- ruszt i szuflada na pył pod wkładami patronowymi
- łatwy dostęp do wkładów filtracyjnych
- 2 kółka skrętne dla zapewnienia pełnej mobilności
- stalowa, spawana obudowa malowana proszkowo
- współpraca ze stojącymi ramionami samonośnymi Oskar serii 160 lub 200 (dwa ramiona 160 lub jedno ramię 200)

HEMIPLEAT eXTREME

DOSTĘPNE Z FILTRAMI W TECHNOLOGII EXTREME

2017-03-14

DANE TECHNICZNE

Przepływ nominalny	2000 m^3/h
Wentylator	2,2 kW
Prędkość obrotowa	2800 obr./min
Zasilanie	3x 400 [V] +N+PE / 50Hz
Prąd znamionowy	4,55 A
Waga (bez ramienia)	215 kg
Poziom hałasu	75 dB(A)
Wydajność filtracji	99% skuteczności dla cząstkek 0,5 µm
Prefiltr	metalowy
Filtr główny	2 wkłady patronowe (36,6 m^2)
Filtr wylotowy	G4 włóknina impregnowana węglem aktywnym

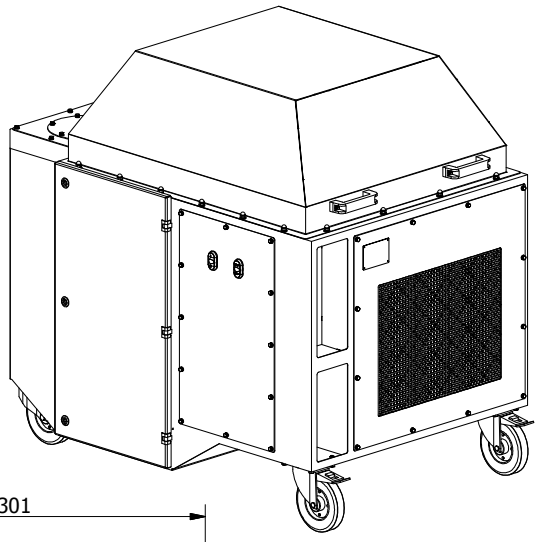

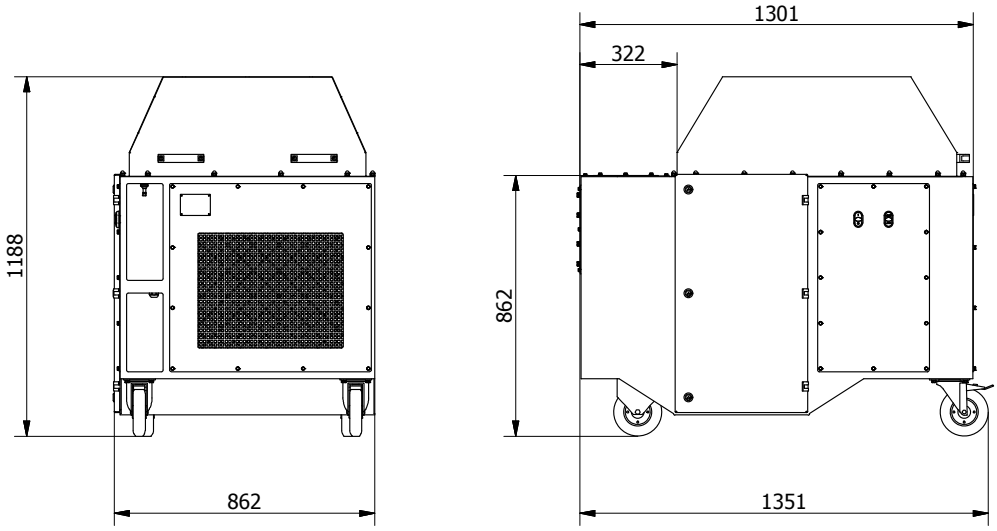

STAN 2002 – MOBILNY FILTR PATRONOWY

303101964	Mobilne urządzenie filtracyjne Stan 2002 o wydajności nominalnej 2000 m^3/h. Wyposażone w metalowy łapacz iskier, 2 wkłady patronowe 36,6 m^2, filtr wylotowy z włókniny impregnowanej węglem aktywowanym, silnik 2,2 kW 400 V 3-fazowy, 20 l zbiornik na sprężone powietrze. Urządzenie wyposażone w uruchamiany manualnie system regeneracji głównych wkładów filtracyjnych.

STAN 2002 – RAMIONA I OPCJE

W02-01-2020P	Ramię samonośne Oskar 2020P, zasięg pracy 2 m, wlot ssawki Ø350 mm
W02-01-2030P	Ramię samonośne Oskar 2030P, zasięg pracy 3 m, wlot ssawki Ø350 mm
P02-80-0101	MOD-L - opcja oświetlenia w ssawce oraz zespołu transformatora z zabezpieczeniem dla jednego ramienia Oskar
P02-80-0102	MOD-A + ZAR-A - opcja oświetlenia w ssawce oraz automatycznej pracy wentylatora przy procesach spawania dla jednego ramienia Oskar
W02-01-1620P	2 szt. ramion samonośnych Oskar 1620P, zasięg 2 m, wlot ssawki Ø315 mm
W02-01-1630P	2 szt. ramion samonośnych Oskar 1630P, zasięg 3 m, wlot ssawki Ø315 mm
W02-HA-1620P	2 szt. ramion przewodowych 2 m, wlot ssawki Ø315 mm
W02-HA-1630P	2 szt. ramion przewodowych 3 m, wlot ssawki Ø315 mm
P02-80-0201	MOD-L - Opcja oświetlenia w ssawkach oraz zespołu transformatora z zabezpieczeniem, dla dwóch ramion Oskar
P02-80-0202	MOD-A + ZAR-A - opcja oświetlenia w ssawkach oraz automatycznej pracy wentylatora przy procesach spawania
P02-80-0301	Opcja automatycznego uruchamiania czyszczenia głównego wkładu filtracyjnego przy pomocy włącznika czasowego (timer)

STAN 2002 – CZĘŚCI ZAMIENNE

242080	Filtr patronowy 686 - 18,3 m^2
242079	Filtr patronowy 686 - 12 m^2
240672	Filtr wylotowy (włóknina impregnowana węglem aktywnym) G4
240007	Prefiltr metalowy (łapacz iskier)
M03-23-0005	Kółko skrętne z hamulcem 160
M03-23-0006	Kółko 200

CRAWLAIR M – MOBILNY FILTR PATRONOWY

Crawlair M przeznaczony jest do odciągu i oczyszczania powietrza z pyłów suchych w procesów spawania, szlifowania, polerowania, przesypywania, cięcia metali i tworzyw sztucznych. Dwa wkłady patronowe, o skuteczności 99% dla cząstek do 1µm, oraz standardowy łapacz iskier zapewniają wysoką skuteczność filtracji. Crawlair M wyposażony jest w manualny (timer w opcji) system regeneracji wkładów filtracyjnych, którego wydajność wspiera 10 litrowy zbiornik na sprężone powietrze. Na metalowej, spawanej obudowie Crawlaira zaprojektowaliśmy przestrzeń, którą można wykorzystać podczas pracy. Urządzenie może współpracować z ramionami typu Oskar 160 lub Econ 160. Łatwe przemieszczanie urządzenia zapewniają 2 skrętne kółka z hamulcami. W konfiguracji opcjonalnej Crawlair może być wyposażony w automatyczny tryb pracy (fotoczujnik), a także w oświetlenie montowane w ssawce ramienia Oskar.

ZASTOSOWANIE

- mobilne, jednostanowiskowe urządzenie filtracyjne przeznaczone do odciągu i filtracji pyłów suchych na stanowiskach spawania, cięcia, szlifowania, przesypywania i innych (z wyjątkiem żrących, agresywnych chemicznie i wybuchowych oparów lub gazów)
- idealny do uzupełniania istniejących stanowisk lub maszyn produkcyjnych o zespół filtracji

KONSTRUKCJA

- wydajność 1000 m^3/h
- wentylator 1,1 kW z aluminiowym wirnikiem promieniowym
- dwa stopnie filtracji
- układ oczyszczania wkładów patronowych impulsami sprężonego powietrza
- szuflady na odpady i pył
- łatwa obsługa modułu wkładów filtracyjnych
- 2 kółka skrętne z hamulcem dla pełnej mobilności
- stalowa, spawana obudowa malowana proszkowo
- współpraca ze stojącymi ramionami samonośnymi Oskar 160 lub Econ 160
- dodatkowy wlot 160 na bocznej stronie urządzenia

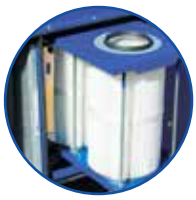

metalowy Prefiltr
oraz prosty w obsłudze
moduł filtracyjny

praktyczna powierzchnia
obudowy z matą antypoślizgową

wbudowany system oczyszczania
wkładów filtracyjnych

dodatkowy wlot powietrza
na bocznej ścianie

wentylator 1,1 kW z aluminiowym
wirnikiem promieniowym

schowek na kabel zasilający

2017-03-14

DANE TECHNICZNE

Przepływ nominalny	1000 m^3/h
Wentylator	1,1 kW
Prędkość obrotowa	2800 obr./min
Zasilanie	3x 400 [V] +N+PE / 50Hz
Prąd znamionowy	2,7 A
Waga (bez ramienia)	110 kg
Poziom hałasu	72 dB(A)
Wydajność filtracji	99% skuteczności dla cząstkek 0,5 µm
Prefiltr	metalowy
Filtr główny	2 wkłady patronowe (12 m^2)

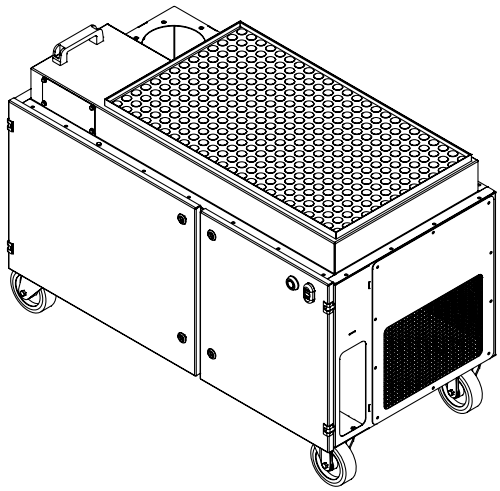

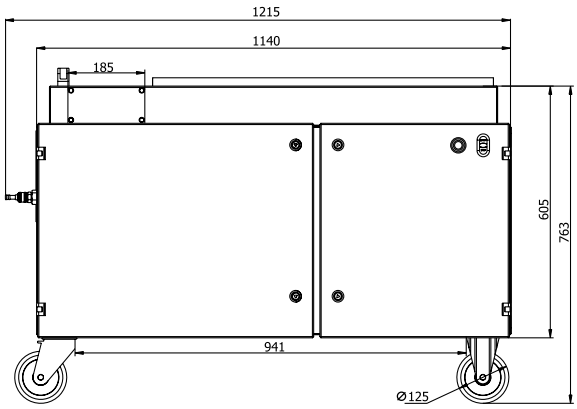

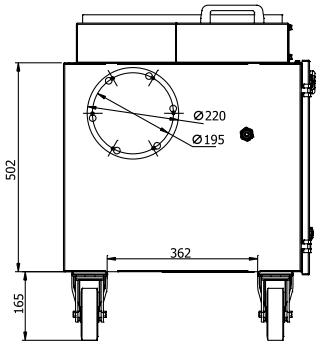

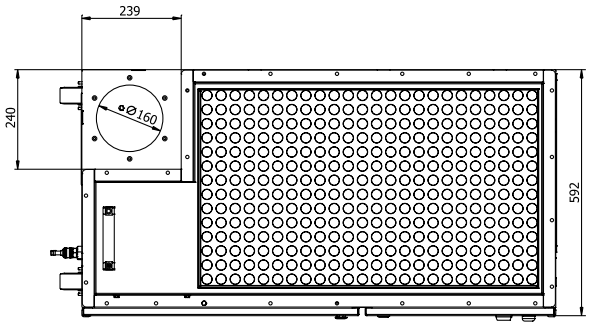

CRAWLAIR M – MOBILNY FILTR PATRONOWY

303100017	Mobilne urządzenie filtracyjne Crawlair o wydajności nominalnej 1000 m^3/h (bez ramion odciągowych). Wyposażone w metalowy łapacz iskier, 2 patronowe wkłady główne z włókniny poliestrowej, silnik 1,1 kW 400 V 3-fazowy, 10 l zbiornik na sprężone powietrze. Urządzenie wyposażone w uruchamiany manualnie system regeneracji głównych wkładów filtracyjnych.

CRAWLAIR M – RAMIONA I OPCJE

W02-01-1617P	Ramię samonośne Oskar 1617P, zasięg 1,7 m, wlot ssawki Ø315 mm
W02-01-1620P	Ramię samonośne Oskar 1620P, zasięg 2 m, wlot ssawki Ø315 mm
W02-01-1630P	Ramię samonośne Oskar 1630P, zasięg 3 m, wlot ssawki Ø315 mm
W02-HA-1620P	Ramię przewodowe 2 m, wlot ssawki Ø315 mm
W02-HA-1630P	Ramię przewodowe 3 m, wlot ssawki Ø315 mm
P02-80-0101	MOD-L - opcja oświetlenia w ssawce oraz zespołu transformatora z zabezpieczeniem dla jednego ramienia Oskar
P02-80-0102	MOD-A + ZAR-A - opcja oświetlenia w ssawce oraz automatycznej pracy wentylatora przy procesach spawania dla jednego ramienia Oskar
P02-80-0301	Opcja automatycznego uruchamiania czyszczenia głównego wkładu filtracyjnego przy pomocy włącznika czasowego (timer).

CRAWLAIR M – CZĘŚCI ZAMIENNE

240006	Filtr patronowy 255 (poliester)
240007	Prefiltr metalowy (łapacz iskier)
M03-23-0004	Kółko skrętne z hamulcem 125
M03-23-0013	Kółko w obudowie stałej bez hamulca 125

2017-03-14

CRAWLAIR O – PODWIESZANY FILTR PATRONOWY

Crawlair O przeznaczony jest do odciągu i oczyszczania powietrza z pyłów suchych ze szczególnym uwzględnieniem procesów spawania, szlifowania, polerowania, przesypywania, cięcia metali i tworzyw sztucznych. Dwa wkłady patronowe, o skuteczności 99% dla cząstek do 1µm, oraz standardowy łapacz iskier zapewniają wysoki poziom filtracji. Crawlair O wyposażony jest w uruchamiany manualnie (timer w opcji) system oczyszczania wkładów filtracyjnych, którego wydajność wspiera 10. litrowy zbiornik na sprężone powietrze. Urządzenie może współpracować z ramionami typu Oskar 160 lub Econ 160 w wersjach wiszących. W opcji dodatkowej Crawlair może być wyposażony w sterownik umożliwiający automatyczny tryb pracy oraz oświetlenie w ssawce ramienia Oskar.

ZASTOSOWANIE

- jednostanowiskowe urządzenie filtracyjne do odciągu i filtracji pyłów suchych na stanowiskach spawania, cięcia, szlifowania, przesypywania i innych (z wyjątkiem żrących, agresywnych chemicznie i wybuchowych oparów lub gazów)
- przeznaczony do prac w najbardziej trudnych i wymagających warunkach
- idealny do uzupełniania istniejących stanowisk lub maszyn produkcyjnych o zespół filtracji

KONSTRUKCJA

- wydajność 1000 m^3/h
- wentylator z aluminiowym wirnikiem promieniowym o mocy 1,1kW
- 3 wloty: od spodu, z boku i z góry
- dwa stopnie filtracji
- układ oczyszczania wkładów patronowych impulsami sprężonego powietrza
- szuflady na pył i odpady
- łatwa obsługa modułu wkładów filtracyjnych
- urządzenie do montażu podwieszanego lub stacjonarnego
- stalowa, spawana obudowa malowana proszkowo
- współpraca z wiszącymi ramionami samonośnymi Oskar 160 i Econ 160

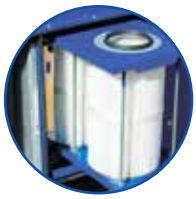

prosty w obsłudze moduł filtracyjny

wlot od spodu dla rury, przewodu lub ramienia odciągowego

wbudowany system oczyszczania wkładów filtracyjnych

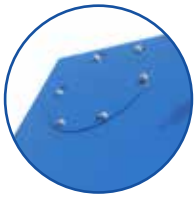

dodatkowy wlot powietrza

wydajny zespół wyciągowy z wirnikiem promieniowym

wspornik na ścianę

2017-03-14

DANE TECHNICZNE

Przepływ nominalny	1000 m^3/h
Wentylator	1,1 kW
Prędkość obrotowa	2800 obr./min
Zasilanie	3x 400 [V] +N+PE / 50Hz
Prąd znamionowy	2,7 A
Waga (bez ramienia)	110 kg
Poziom hałasu	73 dB(A)
Wydajność filtracji	99% skuteczności dla cząstkek 0,5 µm
Prefiltr	metalowy
Filtr główny	2 wkłady patronowe (12 m^2)

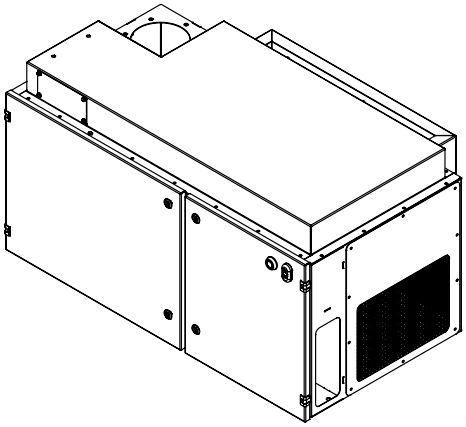

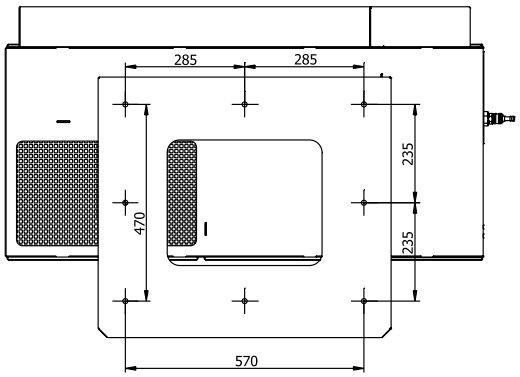

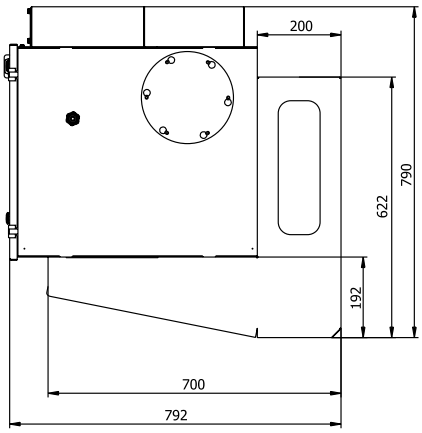

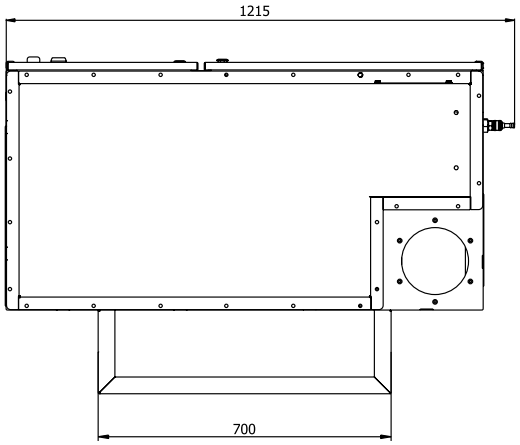

CRAWLAIR O – PODWIESZANY FILTR PATRONOWY

303101642	Urządzenie filtracyjne Crawlair do montażu podwieszanego o wydajności nominalnej 1000 m^3/h. Wyposażone w metalowy łapacz iskier, 2 patronowe wkłady główne z włókniny poliestrowej, silnik 1,1 kW 400 V 3-fazowy, 10 l zbiornik na sprężone powietrze. Urządzenie wyposażone w uruchamiany manualnie system regeneracji głównych wkładów filtracyjnych. W zestawie komplet wieszaka.

CRAWLAIR O – RAMIONA I OPCJE

W02-01-1620	Ramię samonośne Oskar 1620, zasięg 2 m, wlot ssawki Ø315 mm
W02-01-1630	Ramię samonośne Oskar 1630, zasięg 3 m, wlot ssawki Ø315 mm
W02-HA-1620	Ramię przewodowe model HA1620, zasięg 2 m, wlot ssawki Ø315 mm
W02-HA-1630	Ramię przewodowe model HA1630, zasięg 3 m, wlot ssawki Ø315 mm
P02-80-0101	MOD-L - opcja oświetlenia w ssawce oraz zespołu transformatora z zabezpieczeniem dla jednego ramienia Oskar
P02-80-0102	MOD-A + ZAR-A - opcja oświetlenia w ssawce oraz automatycznej pracy wentylatora przy procesach spawania dla jednego ramienia Oskar
P02-80-0301	Opcja automatycznego uruchamiania czyszczenia głównego wkładu filtracyjnego przy pomocy włącznika czasowego (timer).

CRAWLAIR O – CZĘŚCI ZAMIENNE

240006	Filtr patronowy 255
240007	Prefiltr metalowy (łapacz iskier)

S-1000 – STÓŁ SPAWALNICZY Z ODCIĄGIEM

Stół spawalniczy S-1000 jest stanowiskiem roboczym wyposażonym w rozwiązania chroniące przed zanieczyszczeniami powietrza, które powstają podczas prac warsztatowych (głównie podczas spawania). Ramiak stołu, wykonany ze spawanych profili kwadratowych, wyposażony jest w odciąg dolny z rusztem, przyłącze dla stojącego ramienia odciągowego oraz wentylator ZWR-03 o promieniowym wirniku aluminiowym. Odciąg dolny oraz ramię odciągowe wyposażone są w indywidualne przepustnice, które umożliwiają swobodną regulację pomiędzy górnym lub dolnym odciągiem zanieczyszczeń. Wentylator ZWR-03 odciąga zanieczyszczenia powietrza i przetłacza je na zewnątrz pomieszczenia (niezbędne jest podłączenie wylotu do instalacji wyrzutowej). Powierzchnia stołu pokryta jest przewodzącym zabezpieczeniem antykorozyjnym a przewód masowy można podłączać bezpośrednio do przyłączy po obu stronach stołu. W zestawach S1000 standardowo dołączamy stolik obrotowy, który ułatwia pracę z mniejszymi elementami.

ZASTOSOWANIE

- stanowisko robocze z dwoma odciągami do prac warsztatowych, spawalniczych, szlifierskich i wszelkich tych, które wymagają solidnej konstrukcji stołu oraz zabezpieczenia przed szkodliwym działaniem zanieczyszczeń powietrza
- lokalizacja zanieczyszczeń ponad powierzchnią stołu oraz w zasięgu ramienia odciągowego

KONSTRUKCJA

- nominalny przepływ 1000 m^3/h
- wentylator z aluminiowym wirnikiem promieniowym o mocy 0,75 kW
- solidna, spawana konstrukcja pozwalająca na długoletnią eksploatację
- dolny odciąg zanieczyszczeń z wlotem w stole
- swobodna regulacja przepływu pomiędzy odciągami (przepustnice w ramieniu i w stole)
- stolik obrotowy do pracy z niewielkimi obiektami
- stalowa, spawana konstrukcja malowana proszkowo (oprócz powierzchni roboczej)
- współpraca ze stojącymi ramionami samonośnymi Oskar 160 i Econ 160

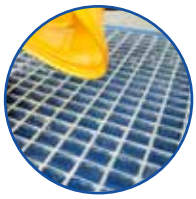

odciąg dolny z kratą stalową

półka na narzędzia

odciąg górny
ramię Oskar lub Econ

stolik obrotowy

wentylator z aluminiowym
wirnikiem promieniowym ZWR-03

przyłącze kabla masowego

2017-03-14

DANE TECHNICZNE

Wydajność	1000 m^3/h
Masa bez ramienia	120 kg
Hałas	76 dB(a)
Zasilanie	3x400 / 50 [V] / [Hz]
Moc silnika	0,75 kW

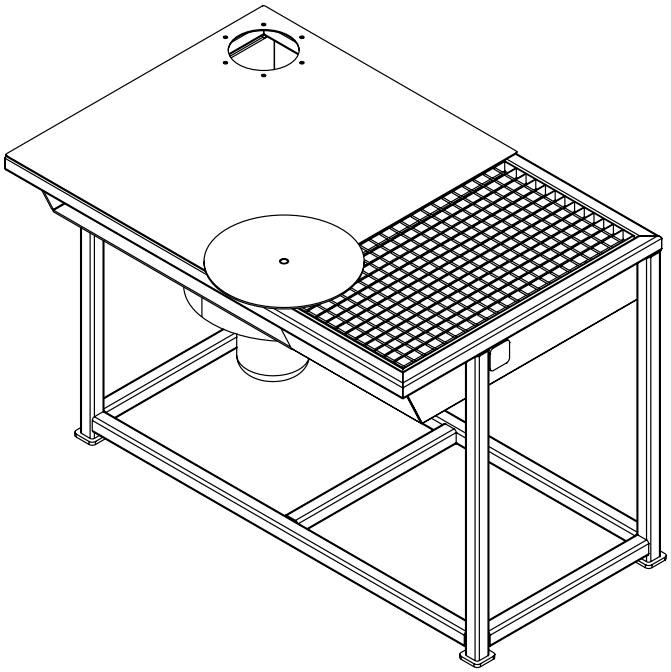

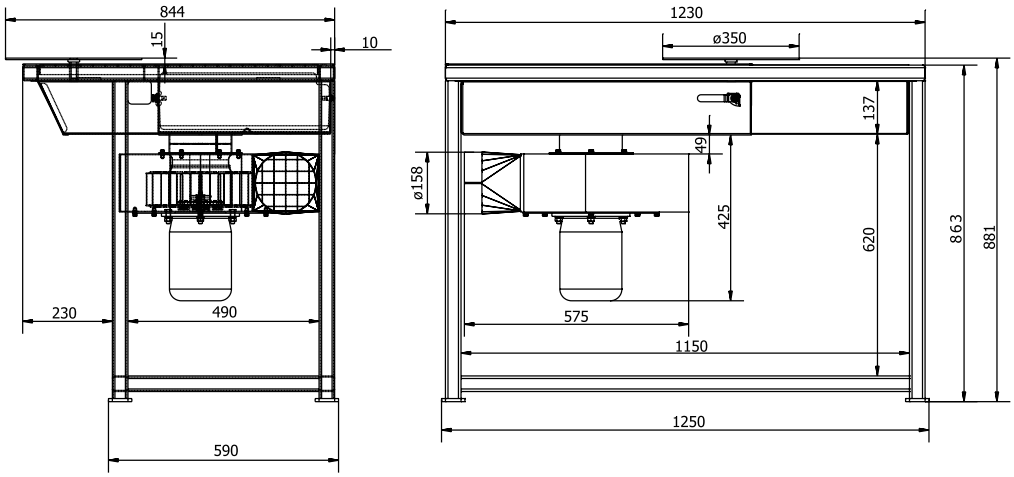

STÓŁ SPAWALNICZY S–1000

304101576	Stanowisko warsztatowe S-1000 wyposażone w zespół wyciągowy ZWR-03 (0,75 kW, 400 V, 3 fazy) oraz włącznik ZAR-WS. Ramiak stołu wykonany ze spawanych kwadratowych profili zamkniętych. Dolny odciąg zanieczyszczeń z rusztem w blacie. Bez ramienia odciągowego i stolika obrotowego do wyboru w akcesoriach poniżej. Silnik jednofazowy na życzenie.

STÓŁ SPAWALNICZY S–1000 – RAMIONA I OPCJE

W02-01-1617P	Ramię samonośne Oskar 1617P, zasięg 1,7 m, wlot ssawki Ø315 mm
W02-01-1620P	Ramię samonośne Oskar 1620P, zasięg 2 m, wlot ssawki Ø315 mm
W02-01-1630P	Ramię samonośne Oskar 1630P, zasięg 3 m, wlot ssawki Ø315 mm
W02-HA-1620P	Ramię przewodowe ECON 2 m, wlot ssawki Ø315 mm
W02-HA-1630P	Ramię przewodowe ECON 3 m, wlot ssawki Ø315 mm
P02-80-0101	MOD-L - opcja oświetlenia w ssawce oraz zespołu transformatora z zabezpieczeniem dla jednego ramienia Oskar
P02-80-0102	MOD-A + ZAR-A - opcja oświetlenia w ssawce oraz automatycznej pracy wentylatora przy procesach spawania dla jednego ramienia Oskar
P02-80-0301	Opcja automatycznego uruchamiania czyszczenia głównego wkładu filtracyjnego przy pomocy włącznika czasowego (timer)
P07-01-3001	Stolik obrotowy
100160	Zabudowa powierzchni stołu ścianami bocznymi

SF-1000 – STÓŁ SPAWALNICZY Z ODCIĄGIEM I FILTRACJĄ

Stół spawalniczy SF-1000 jest stanowiskiem roboczym zaprojektowanym do ochrony przed zanieczyszczeniami powietrza, które powstają podczas prac warsztatowych (głównie podczas spawania). Ramiak stołu, wykonany ze spawanych profili kwadratowych, wyposażony jest w odciąg dolny z rusztem, przyłącze dla stojącego ramienia odciągowego oraz urządzenie odciągowo-filtracyjne Crawlair. Odciąg dolny oraz ramię odciągowe wyposażone są w indywidualne przepustnice, które umożliwiają swobodną regulację pomiędzy górnym lub dolnym odciągiem zanieczyszczeń. Filtr Crawlair odciąga zanieczyszczenia powietrza i separuje je poprzez filtr wstępny (łapacz iskier) oraz moduł wkładów patronowych. Urządzenie Crawlair jest wyposażone w zespół regeneracji wkładów patronowych, który może być uruchamiany manualnie lub z użyciem czasowego włącznika (timer). Powierzchnia stołu pokryta jest przewodzącym zabezpieczeniem anty korozyjnym a przewód masowy można podłączać bezpośrednio do przyłączy po obu stronach stołu. W zestawach SF-1000 standardowo dołączamy stolik obrotowy, który ułatwia pracę z mniejszymi elementami.

ZASTOSOWANIE

- stanowisko robocze z dwoma odciągami do prac warsztatowych, spawalniczych, szlifierskich i wszelkich tych, które wymagają solidnej konstrukcji stołu oraz zabezpieczenia przed szkodliwym działaniem zanieczyszczeń powietrza
- lokalizacja zanieczyszczeń ponad powierzchnią stołu oraz w zasięgu ramienia odciągowego

KONSTRUKCJA

- nominalny przepływ 1000 m^3/h
- zespół wyciągowo-filtracyjny Crawlair 1,1kW
- solidna, spawana konstrukcja pozwalająca na długoletnią eksploatację
- lokalizacja zanieczyszczeń ponad powierzchnią stołu oraz w zasięgu ramienia odciągowego
- dolny odciąg zanieczyszczeń z wlotem w stole
- swobodna regulacja przepływu pomiędzy odciągami (przepustnice w ramieniu i w stole)
- stolik obrotowy do pracy z niewielkimi obiektami
- stalowa, spawana konstrukcja malowana proszkowo (oprócz powierzchni roboczej)
- współpraca ze stojącymi ramionami samonośnymi Oskar 160 i Econ 160
- łatwy dostęp i wymiana wkładów filtracyjnych
- system regeneracji wkładów filtracyjnych

odciąg górny
ramię Oskar lub Econ

stolik obrotowy
i odciąg dolny z kratą stalową

dodatkowy wlot powietrza

przyłącze kabla masowego

2017-03-14

DANE TECHNICZNE

Wydajność	1000 m^3/h
Masa bez ramienia	140 kg
Zasilanie	3x400 / 50 [V] / [Hz]
Moc silnika	1,1 kW
Hałas	73 dB(A)
Zbiornik sprężonego powietrza	10 dm^3
Szuflada na pył	10 l
Wydajność filtracji	99% skuteczności dla cząstkek 0,5 µm
Prefiltr	metalowy
Filtr główny	2 wkłady patronowe (12m^2)

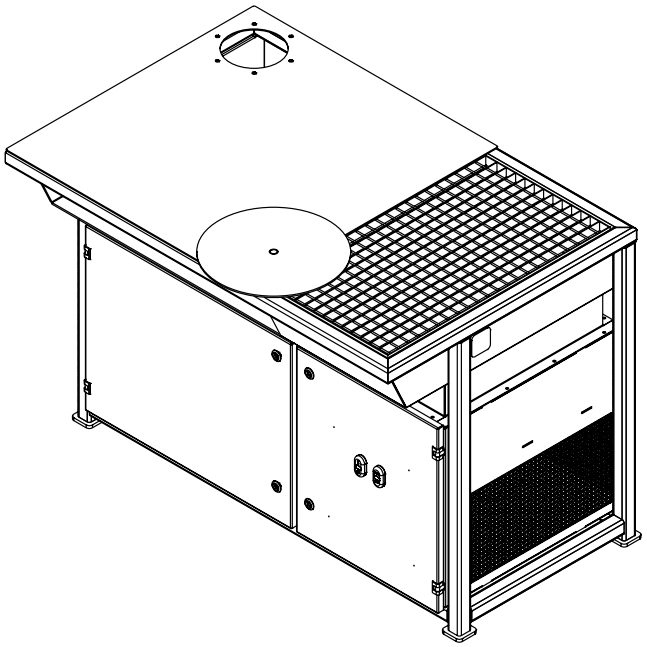

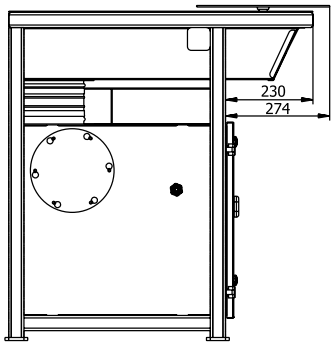

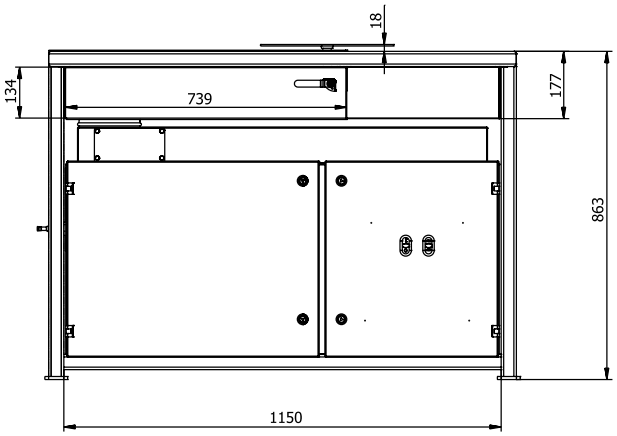

STÓŁ SPAWALNICZY SF-1000

304101641	Kompletne stanowisko warsztatowe SF-1000 wyposażone w odciąg z filtracją typu ZFP1000. Ramiak stołu wykonany ze spawanych kwadratowych profili zamkniętych. Dolny odciąg zanieczyszczeń z rusztem w blacie.

STÓŁ SPAWALNICZY SF-1000 – RAMIONA I OPCJE

W02-01-1617P	Ramię samonośne Oskar 1617P, zasięg 1,7 m, wlot ssawki Ø315 mm
W02-01-1620P	Ramię samonośne Oskar 1620P, zasięg 2 m, wlot ssawki Ø315 mm
W02-01-1630P	Ramię samonośne Oskar 1630P, zasięg 3 m, wlot ssawki Ø315 mm
W02-HA-1620P	Ramię przewodowe 2 m, wlot ssawki Ø315 mm
W02-HA-1630P	Ramię przewodowe 3 m, wlot ssawki Ø315 mm
P02-80-0101	MOD-L - opcja oświetlenia w ssawce oraz zespołu transformatora z zabezpieczeniem dla jednego ramienia Oskar
P02-80-0102	MOD-A + ZAR-A - opcja oświetlenia w ssawce oraz automatycznej pracy wentylatora przy procesach spawania dla jednego ramienia Oskar
P02-80-0301	Opcja automatycznego uruchamiania czyszczenia głównego wkładu filtracyjnego przy pomocy włącznika czasowego (timer)
P07-01-3001	Stolik obrotowy do stołów warsztatowych
100160	Zabudowa powierzchni stołu ścianami bocznymi

STÓŁ SPAWALNICZY SF-1000 – CZĘŚCI ZAMIENNE

P01-80-0005	Filtr patronowy 255
P01-81-0002	Prefiltr metalowy (łapacz iskier)

2017-03-14

KLIMAROLL – ZWIJANY ODCIĄGI SPALIN

Podstawowym przeznaczeniem zwijacza Klimaroll jest lokalizacja i odciąg spalin emitowanych z rur wydechowych w garażach, warsztatach napraw, obsługi lub salonach sprzedaży samochodów. Dzięki zwijaczowi Klimaroll utrzymasz porządek w miejscu pracy a swobodnie rozwijany wąż elastyczny pozwoli na łatwą lokalizację i odciąg zanieczyszczeń powietrza. Gdy odciąg nie jest potrzebny, przewód elastyczny może zostać zwinięty na bęben zwijacza, który może być zamontowany na ścianie lub pod sufitem.

Mechanizm sprężynowy Klimarolla serii SP umożliwia samoczynny powrót przewodu elastycznego po jego rozwinięciu a dobieranie żądanej długości rozwiniętego przewodu umożliwia wbudowany mechanizm zapadkowy.

Modele Klimaroll E, wyposażone w napęd elektryczny, pozwalają swobodnie operować długością węża przy wykorzystaniu montowanego na ścianie sterowania góra/dół lub pilota zdalnego sterowania.

Standardowe modele zwijaczy wyposażone są w przewody elastyczne odporne na zgniatanie o średnicach Ø102, Ø127, Ø152, długości do 10m i umożliwiają transport mieszanki powietrze/spaliny o temperaturze do 150°C.

ZASTOSOWANIE

- lokalizacja i odciąg spalin silników spalinowych
- lokalizacja i odciąg zanieczyszczeń powietrza z miejsc trudno dostępnych (na przykład zabudowy technologiczne, zbiorniki, kontenery)
- odciąg gazów i mieszanin powietrza o temperaturze do 150°C (wersje odporne do 300°C na osobne zapytanie)

KONSTRUKCJA

- metalowa konstrukcja zabezpieczona farbą proszkową
- płaszcz bębna wykonany z blachy ocynkowanej
- standardowy przewód elastyczny odporny na zgniatanie, o wytrzymałości termicznej do 150°C (standardowo)

INFORMACJE DODATKOWE

- zwijacze Klimaroll są gotowe do pracy z wentylatorami odciągowymi ZWR
- specjalne długości węży elastycznych dostępne na zapytanie
- akcesoria i inne ssawki (w tym gumowe) dostępne są na oddzielne zamówienie

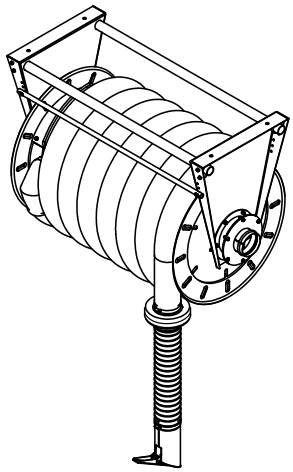

Klimaroll 10010

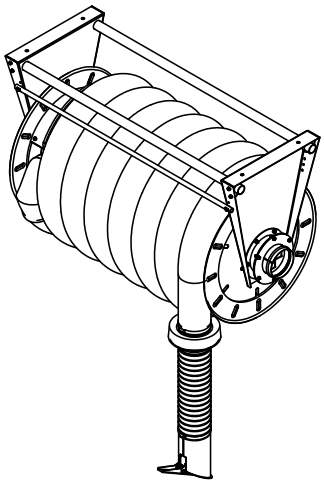

Klimaroll 12510

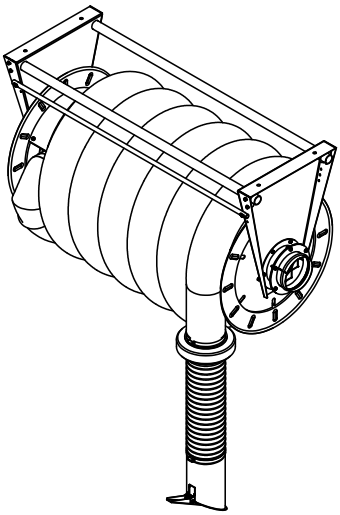

Klimaroll 15010

2017-03-14

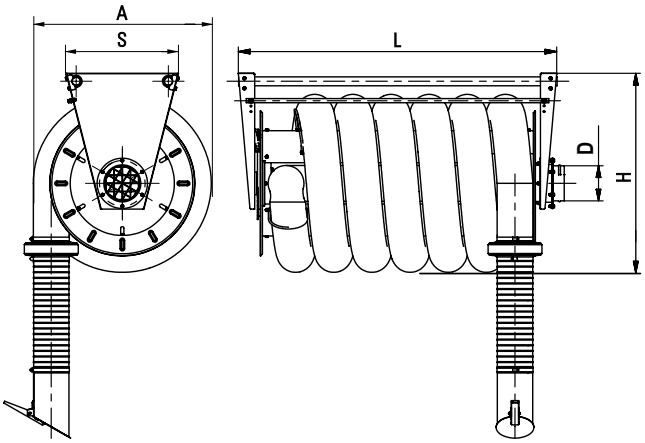

WYMIARY [mm]			
	W04-SP-10010 W04-NP-10010 W04-NR-10010	W04-SP-12510 W04-NP-12510 W04-NR-12510	W04-SP-15010 W04-NP-15010 W04-NR-15010
A	700	750	799
D	100	125	150
H	800	825	850
L	1080	1260	1360
S	479	479	479

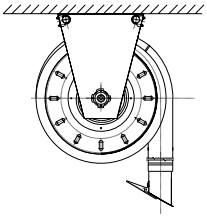

Montaż pod sufitem

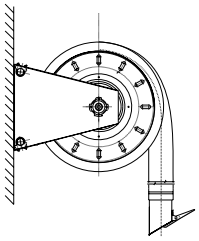

Montaż na ścianie

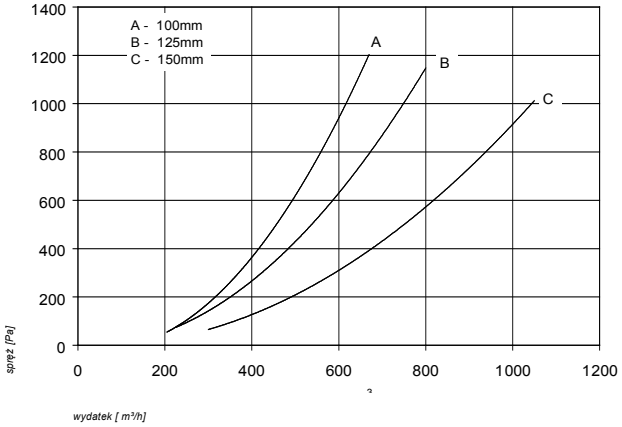

KLIMAROLL 100 ZWIJANY ODCIĄG SPALIN

W04-SP-10010 Klimaroll 100 zwijany odciąg spalin o napędzie sprężynowym na 10 m przewodu elastycznego (bez ssawki i przewodu)

W04-NP-10010 Klimaroll 100 zwijany odciąg spalin o napędzie elektrycznym na 10 m przewodu elastycznego ze sterowaniem włącznikiem naściennym (bez ssawki i przewodu)

W04-NR-10010 Klimaroll 100 zwijany odciąg spalin o napędzie elektrycznym na 10 m przewodu elastycznego ze sterowaniem przy pomocy pilota (bez ssawki i przewodu)

KLIMAROLL 100 ZWIJANY ODCIĄG SPALIN – CZĘŚCI ZAMIENNE

M03-21-4100 Przewód elastyczny średnicy 102 mm i długości 10 m

P04-00-9502 Ssawka nierdzewna do zwijaczy 100

Stoper gumowy 100

KLIMAROLL 125 ZWIJANY ODCIĄG SPALIN

W04-SP-12510 Klimaroll 125 zwijany odciąg spalin o napędzie sprężynowym na 10 m przewodu elastycznego (bez ssawki i przewodu)

W04-NP-12510 Klimaroll 125 zwijany odciąg spalin o napędzie elektrycznym na 10 m przewodu elastycznego ze sterowaniem włącznikiem naściennym (bez ssawki i przewodu)

W04-NR-12510 Klimaroll 125 zwijany odciąg spalin o napędzie elektrycznym na 10 m przewodu elastycznego ze sterowaniem przy pomocy pilota (bez ssawki i przewodu)

KLIMAROLL 125 ZWIJANY ODCIĄG SPALIN – CZĘŚCI ZAMIENNE

M03-21-4101 Przewód elastyczny średnicy 127 mm i długości 10 m

P04-00-9501 Ssawka nierdzewna do zwijaczy 125

Stoper gumowy 125

KLIMAROLL 150 ZWIJANY ODCIĄG SPALIN

W04-SP-15010 Klimaroll 150 zwijany odciąg spalin o napędzie sprężynowym na 10 m przewodu elastycznego (bez ssawki i przewodu)

W04-NP-15010 Klimaroll 150 zwijany odciąg spalin o napędzie elektrycznym na 10 m przewodu elastycznego ze sterowaniem włącznikiem naściennym (bez ssawki i przewodu)

W04-NR-15010 Klimaroll 150 zwijany odciąg spalin o napędzie elektrycznym na 10 m przewodu elastycznego ze sterowaniem przy pomocy pilota (bez ssawki i przewodu)

KLIMAROLL 150 ZWIJANY ODCIĄG SPALIN – CZĘŚCI ZAMIENNE

M03-21-4102 Przewód elastyczny średnicy 152 mm i długości 10 m

P04-00-9503 Ssawka nierdzewna do zwijaczy 150

Stoper gumowy 150

SZCZELINOWY ODCIĄG KANAŁOWY SZOK

Szczelinowy odciąg kanałowy został zaprojektowany do transportu zestawów odciągu punktowego (takich jak ramiona lub węże odciągowe) Szczelinowe odciągi kanałowe stosowne są gównie do obsługi stanowisk spawania, obróbki lub na stanowiskach napraw samochodów (do odciągu spalin) pomiędzy oddalonymi od siebie źródłami emisji zanieczyszczeń powietrza. Szczelinowy odciąg kanałowy znakomicie sprawdza się podczas prac, które odbywają się na długich i rozległych przestrzeniach (na przykład spawanie liniowe). Dzięki kanałowi Szok zestaw odciągowy może być wykorzystywany pomiędzy oddalonymi od siebie źródłami emisji zanieczyszczeń powietrza.

Podstawowym elementem Szoka jest segment kanału o standardowej długości 4 m. Segment zbudowany jest z aluminiowych profili, elementów wsporczych oraz samouszczelniających się gumowych warg, pomiędzy którymi przemieszcza się wózek odciągowy (ze standardowym przyłączem o średnicy 160 mm). Segmenty Szoka można łączyć ze sobą w rozległe systemy odciągowe. Kanał SZOK może być montowany na ścianach, sufitach lub na słupach wsporczych.

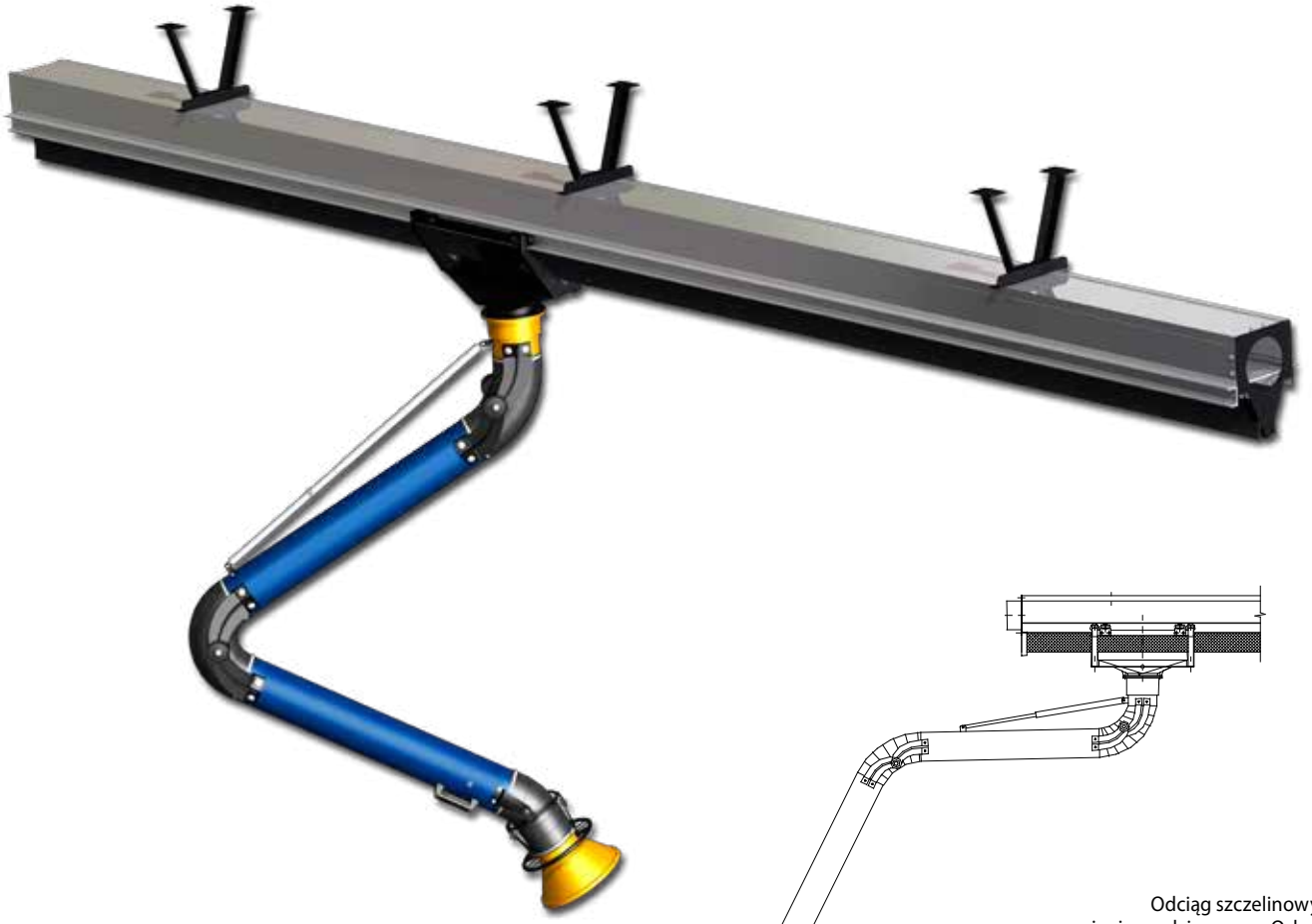

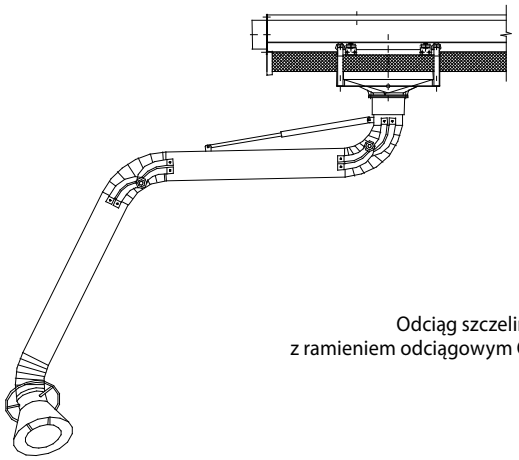

Odciąg szczelinowy
z ramieniem odciągowym Oskar

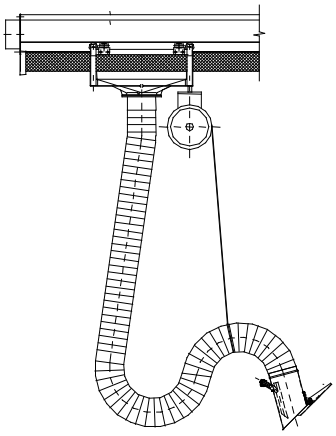

Odciąg Szczelinowy
z zestawem do odciągu spalin (przewód z balanserem)

ZASTOSOWANIE

- przemieszczanie odciągów (ramion, przewodów elastycznych) na dużych odległościach
- transport spalin, dymów spawalniczych, pyłów

KONSTRUKCJA

- szyna odciągowa zbudowana z profili aluminiowych
- samouszczelniające się wargi gumowe
- wózek ze spawanych i malowanych elementów metalowych
- wsporniki do montażu na ścianie lub pod sufitem

2017-03-14

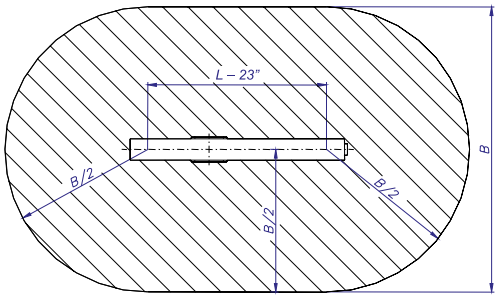

Zasięg działania przy montażu pod sufitem

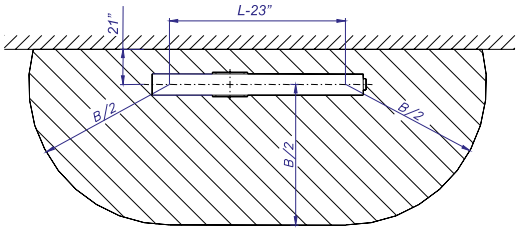

Zasięg działania przy montażu na ścianie

L – długość kanału

B – zasięg pracy dla H min:

- do 3 m dla ramienia Oskar 1620,
- do 5 m dla ramienia Oskar 1630,
- pomiędzy 10m a 6m dla przewodów elastycznych.

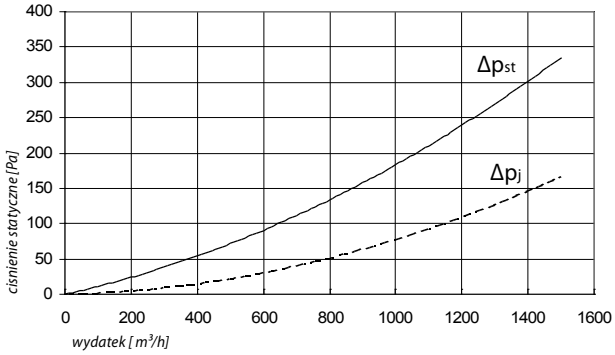

Δpst - opory stałe przepływu przez kanał [Pa]

Δpj - opory jednostkowe przepływu przypadajace na metr kanały [Pa/m]

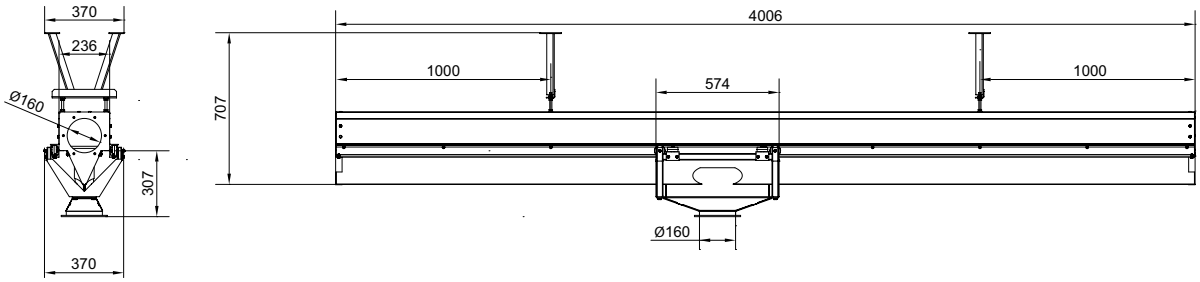

Szczelinowy Odciąg Kanałowy SZOK - wymiary (mm)

SZCZELINOWY ODCIĄG KANAŁOWY SZOK

W08-01-0004	Szczelinowy odciąg kanałowy SZOK, odcinek długości 4 m
W08-01-0002	Szczelinowy odciąg kanałowy SZOK, odcinek długości 2 m
P08-00-0905	Wózek do szczelinowego odciągu kanałowego z przyłączem 160 mm
P08-01-0001	Wieszak sufitowy do odciągu kanałowego (1 sztuka na każde 2 m
P08-01-0002	Wieszak ścienny do odciągu kanałowego (1 sztuka na każde 2 m)
P08-02-0001	Zaślepka pełna odciągu kanałowego (zaślepka)
P08-02-0002	Zakończenie odciągu kanałowego z otworem wylotowym 160 mm
P08-00-0904	Łącznik odciągu kanałowego do montażu odcinków ze sobą (dwa na jedno połączenie)

MODUŁOWY SYSTEM FILTRACYJNY FPM

Standardowa konstrukcja modułowego filtra patronowego FPM została zaprojektowana do oczyszczania powietrza z niewybuchowych oraz nieagresywnych chemicznie pyłów suchych powstających w procesach produkcyjnych. Dzięki wysokiej skuteczności filtracji oczyszczone powietrze może powracać (w zależności od procesu) do pomieszczenia pracy.

Konstrukcja filtra składa się z podstawy z szufladą lub szufladami na odpady, komory wkładów filtracyjnych oraz komory oczyszczania wkładów sprężonym powietrzem. Zespół wentylatora wyciągowego może być dostarczany w zabudowie na filtrze lub jako jednostka wolno stojąca.

Modułowa budowa systemu filtracyjnego FPM pozwala konfigurować ostateczną wersję urządzenia w zależności od wymagań aplikacji lub sposobu dostawy. Elementy FPM są zabezpieczane antykorozynie farbami proszkowymi (antystatyczne pokrycia antykorozyjne dostępne na oddzielne zamówienie). Konfiguracje FPM uzupełniają wkłady filtracyjne, których odpowiedni dobór zapewnia wielkość całkowitej powierzchni filtrującej odpowiednią do rodzaju zanieczyszczeń a także do ilości odciąganego powietrza.

System FPM został zaprojektowany z myślą o obsłudze systemów odciągania dymów spawalniczych, a także filtracji zanieczyszczeń w procesach cięcia lub obróbki metali czy tworzyw sztucznych. Filtry modułowe sprawdzają się również w wielu innych procesach, w których wymagany jest wysoki, przemysłowy standard filtracji powietrza. W katalogu wymienione zostały konfiguracje FPM do FPM-12. Większe konfiguracje (do FPM-24) dostępne są na oddzielne zapytanie. Skontaktuj się z przedstawicielem Oskar Air Products, aby dobrać odpowiedni system filtracyjny.

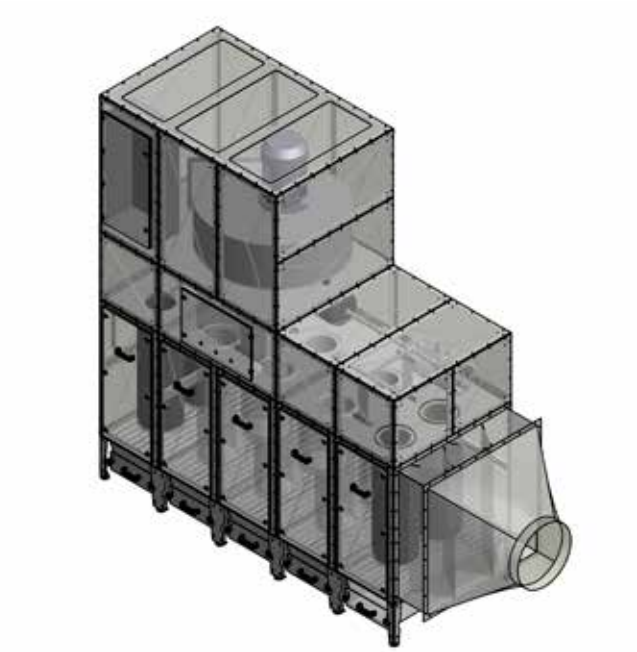

ZASTOSOWANIE

- filtracja powietrza zanieczyszczonego pyłami suchymi na stanowiskach spawania, szlifowania, cięcia termicznego, przesypywania, transportu środków pylistych i tym podobnych
- wyposażenie stacjonarnych gniazd produkcyjnych za wyjątkiem emisji zanieczyszczeń żrących, agresywnych chemicznie lub wybuchowych (konstrukacja standardowa PFM)

KONSTRUKCJA

- rama z profili stalowych obłożonych poszyciem z blach stalowych
- zabezpieczenie antykorozyjne farbami proszkowymi lub galwaniczne
- podstawa ze zsypem i szufladą na zanieczyszczenia
- część filtrująca z umieszczonymi pionowo wkładami patronowymi
- komora zespołu oczyszczania wkładów filtracyjnych wraz ze zbiornikiem sprężonego powietrza
- prosta i bezpieczna obsługa wkładów filtracyjnych

CENTRALNE URZĄDZENIA FILTRACYJNE:

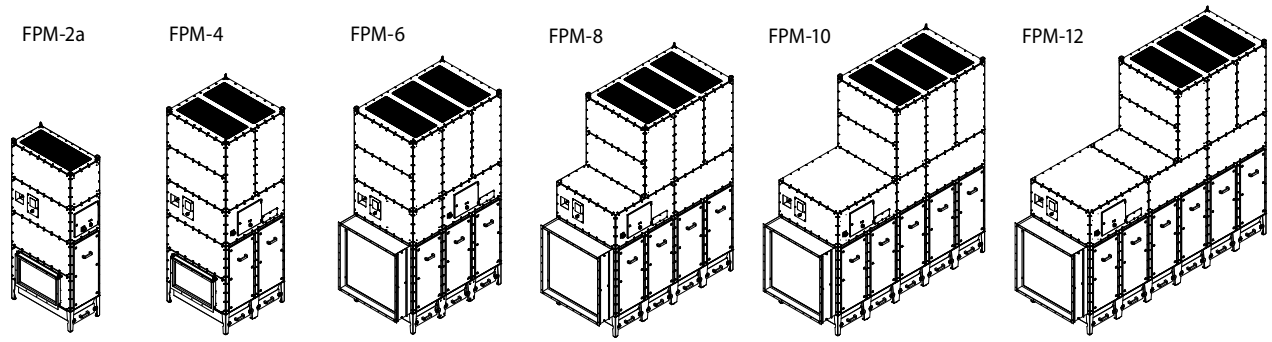

2017-03-14

FPM-2A - POJEDYNCZE DRZWI DOSTĘPU DO WKŁADÓW

FPM-2A jest urządzeniem zaprojektowanym do odpylania i filtracji suchych zanieczyszczeń powietrza. Budowa FPM-2A jest oparta o modułową konstrukcję, która pozwala na dopasowanie urządzenia do wymagań aplikacji lub miejsca instalacji.

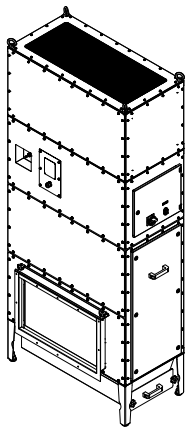

WYPOSAŻENIE

- 2 patronowe wkłady filtracyjne o łącznej powierzchni 26 / 32 / 36,6 / 60,4 m^2 (wkłady oferowane osobno),
- pojedyncze drzwi dostępu do wkładów filtracyjnych zamontowane po stronie krótkiej urządzenia,
- wentylator o mocy 2,2 kW o przepływie nominalnym 2000 m^3/h,
- automatyczny system oczyszczania wkładów filtracyjnych,
- moduł wlotowy z Prefiltrem metalowym,
- szuflada na pył o pojemności 20 dm^3,
- nogi z regulacją poziomowania,
- opcjonalny zespół wylotowy zima/lato.

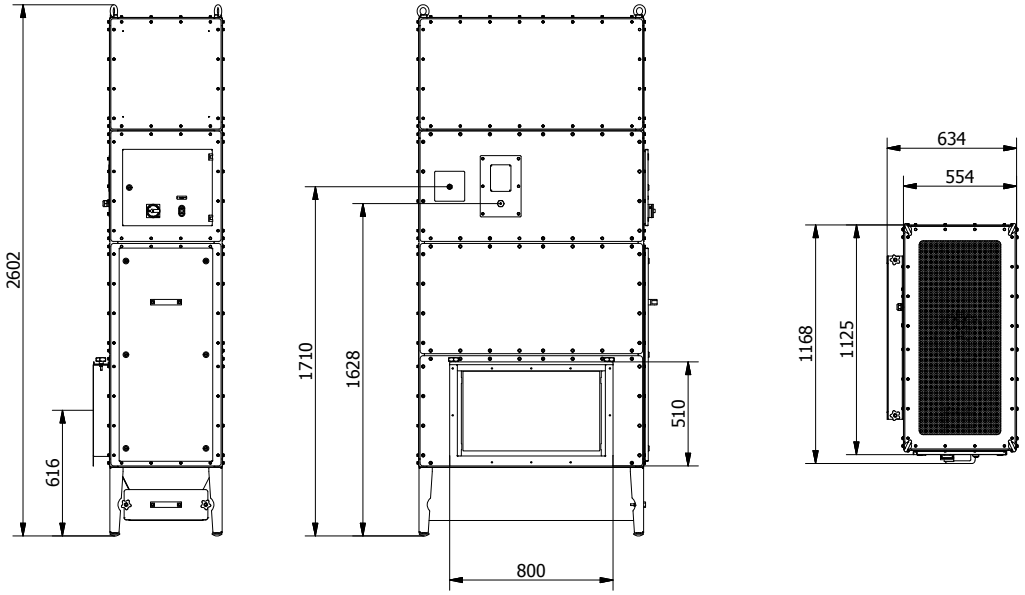

FILTR MODUŁOWY FPM-2A

306100111 Filtr modułowy FPM-2A o wydajności nominalnej 2000 m^3/h. Wentylator w wygłuszonej obudowie. Silnik 2,2 kW, 400 V, 3-fazowy ze sterowaniem on/off. Automatyczny system oczyszczania wkładów filtracyjnych. Pojedyncze drzwi po stronie krótkiej. Wlot powietrza D200 mm z modułem Prefiltracyjnym (filtr metalowy). Wylot kratką górną. Zabezpieczenie antykorozyjne: konstrukcja ramowa czarny RAL9005, poszycie niebieskie RAL5010 (pozostałe elementy ocynkowane). Bez głównych wkładów filtracyjnych - do wyboru konfiguracje o całkowitej powierzchni filtracyjnej 26 / 32 / 36,6 / 60,4 m^2.

306101111 Stacjonarny filtr modułowy FPM-2A o wydajności nominalnej 2000 m^3/h. Wentylator w wygłuszonej obudowie. Silnik 2,2 kW, 400 V, 3-fazowy ze sterowaniem VFD (falownik). Automatyczny system oczyszczania wkładów filtracyjnych. Pojedyncze drzwi po stronie krótkiej. Wlot powietrza D200 mm z modułem Prefiltracyjnym (filtr metalowy). Wylot kratką górną. Zabezpieczenie antykorozyjne: konstrukcja ramowa czarny RAL9005, poszycie niebieskie RAL5010 (pozostałe elementy ocynkowane). Bez głównych wkładów filtracyjnych - do wyboru konfiguracje o całkowitej powierzchni filtracyjnej 26 / 32 / 36,6 / 60,4 m^2.

FPM-2A AKCESORIA I OPCJE

306001222 Kształtka wlotowa FPM A 800x490 D250 mm

306009180 Opcja lato/zima - dwa zestawy przepustnic po obu stronach komory wentylatora FPM-2 (górny wylot zaślepiony).

306220002 Opcja pokrycia farbą antystatyczną z dodatkowym uziemieniem obudowy FPM-2..

FPM-4 – MODUŁOWY FILTR PATRONOWY

FPM-4 jest urządzeniem zaprojektowanym do odpylania i filtracji powietrza z suchych zanieczyszczeń powietrza. Budowa FPM-4 została oparta o modułową konstrukcję, która pozwala na dopasowanie urządzenia do wymagań aplikacji lub miejsca jego instalacji.

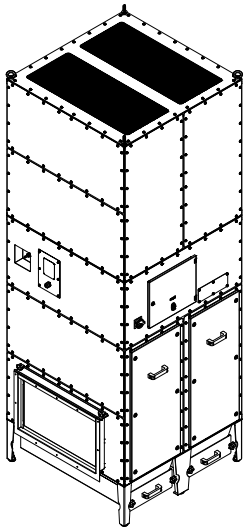

WYPOSAŻENIE

- 4 patronowe wkłady filtracyjne o łącznej powierzchni 52 / 64 / 73,2 / 120,8 m^2 (wkłady dostępne osobno),
- automatyczny system oczyszczania wkładów filtracyjnych,
- dwie szuflady na pył o pojemności 20 dm^3 każda,
- nogi z regulacją poziomowania,
- moduł wentylatora z falownikiem,
- opcjonalny zespół wylotowy zima/lato.

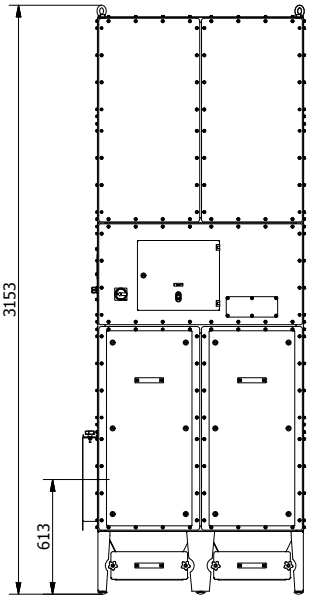

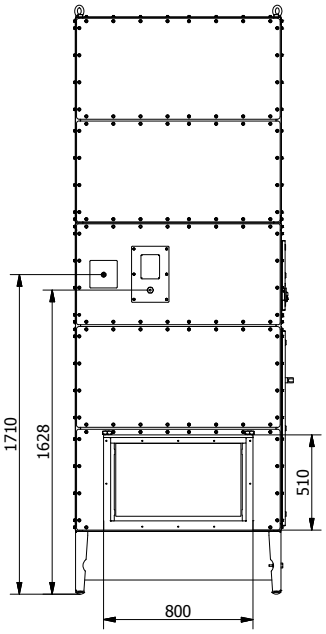

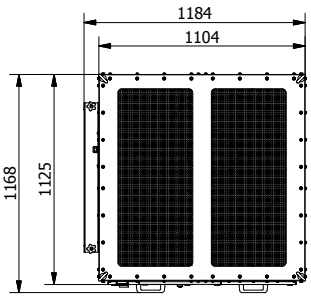

FPM-4 – MODUŁ FILTRACYJNY

306100113	FPM-4 moduł filtracyjny na cztery wkłady patronowe. Automatyczny system oczyszczania wkładów filtracyjnych. Na wlocie moduł Prefiltra metalowego, bez kształtki wlotowej. Zabezpieczenie antykorozyjne: konstrukcja ramowa czarny RAL9005, poszycie niebieskie RAL5010 (pozostałe elementy ocynkowane). Bez głównych wkładów filtracyjnych - do wyboru konfiguracje o całkowitej powierzchni filtracyjnej 52 / 64 / 73,2 / 120,8 m^2.

FPM-4 – MODUŁY WENTYLATORA

302101144	Zespół wentylatora 4 kW / 400 V / 3f / 50 Hz, 4000 m^3/h, 1800-2500 Pa, w obudowie wytłumiającej, ze sterowaniem VFD (falownik).
302101145	Zespół wentylatora 5,5 kW / 400 V / 3f / 50 Hz, 6000 m^3/h, 1800-2500 Pa, w obudowie wytłumiającej, ze sterowaniem VFD (falownik).
302100144	Zespół wentylatora 4 kW / 400 V / 3f / 50 Hz, 4000 m^3/h, 1800-2500 Pa, bez obudowy wytłumiającej, ze sterowaniem VFD (falownik).
302100145	Zespół wentylatora 5,5 kW / 400 V / 3f / 50 Hz, 6000 m^3/h, 1800-2500 Pa, bez obudowy wytłumiającej, ze sterowaniem VFD (falownik).

FPM-4 AKCESORIA I OPCJE

306100123	Kształtka wlotowa FPM A 800x490 D315 mm (rekomendowana dla 4000 m^3/h).
306100124	Kształtka wlotowa FPM A 800x490 D400 mm (rekomendowana dla 6000 m^3/h).
306220004	Opcja pokrycia farbą antystatyczną z dodatkowym uziemieniem obudowy FPM-4 (wraz z komorą wentylatora).

2017-03-14

FPM-6 – MODUŁOWY FILTR PATRONOWY

FPM-6 jest urządzeniem zaprojektowanym do odpylania i filtracji powietrza z suchych zanieczyszczeń powietrza. Budowa FPM-6 została oparta o modułową konstrukcję, która pozwala na dopasowanie urządzenia do wymagań aplikacji lub miejsca jego instalacji.

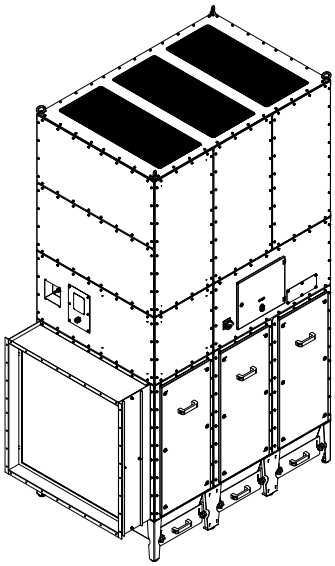

WYPOSAŻENIE

- 6 patronowych wkładów filtracyjnych o łącznej powierzchni 78 / 96 / 109,8 / 181,2 m^2 (wkłady dostępne osobno),
- deflektor wlotowy z metalowym Prefiltrem,
- automatyczny system oczyszczania wkładów filtracyjnych,
- trzy szuflady na pył o pojemności 20 dm^3 każda,
- nogi z regulacją poziomowania,
- moduł wentylatora z falownikiem,
- opcjonalny zespół wylotowy zima/lato.

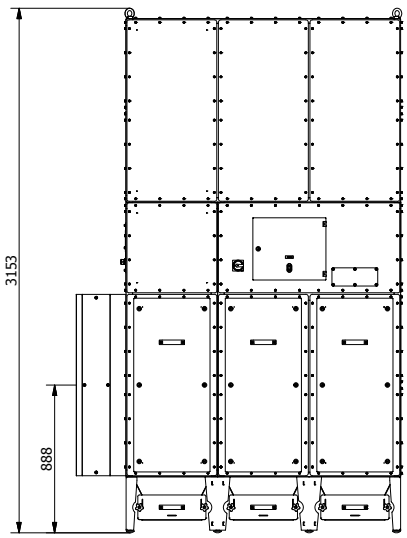

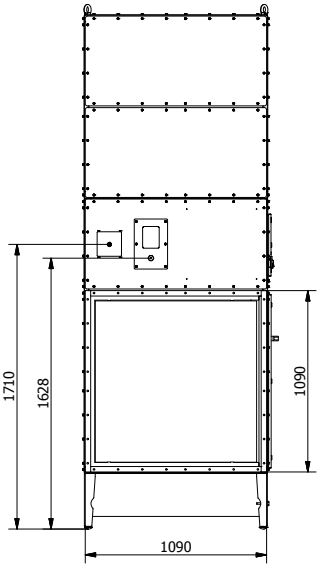

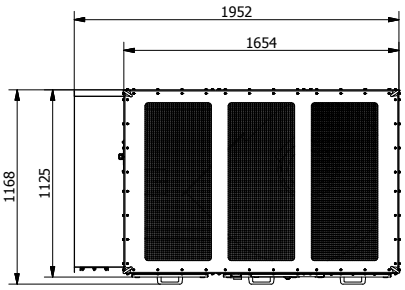

FPM-6 – MODUŁ FILTRACYJNY

306100114	FPM-6 moduł filtracyjny na sześć wkładów patronowych. Automatyczny system oczyszczania wkładów filtracyjnych. Na wlocie moduł deflektora strumienia powietrza z Prefiltrem metalowym (łapacz iskier). Zabezpieczenie antykorozyjne: konstrukcja ramowa czarny RAL9005, poszycie niebieskie RAL5010 (pozostałe elementy ocynkowane). Bez głównych wkładów filtracyjnych - do wyboru konfiguracje o całkowitej powierzchni filtracyjnej 78 / 96 / 109,8 / 181,2 m^2.

FPM-6 – MODUŁY WENTYLATORA

302101145	Zespół wentylatora 5,5 kW / 400 V / 3f / 50 Hz, 6000 m^3/h, 1800-2500 Pa, w obudowie wytłumiającej, ze sterowaniem VFD (falownik).
302101148	Zespół wentylatora 7,5 kW / 400 V / 3f / 50 Hz, 8000 m^3/h, 1800-2500 Pa, w obudowie wytłumiającej, ze sterowaniem VFD (falownik).
302100145	Zespół wentylatora 5,5 kW / 400 V / 3f / 50 Hz, 6000 m^3/h, 1800-2500 Pa, bez obudowy wytłumiającej, ze sterowaniem VFD (falownik).
302100148	Zespół wentylatora 7,5 kW / 400 V / 3f / 50 Hz, 8000 m^3/h, 1800-2500 Pa, bez obudowy wytłumiającej, ze sterowaniem VFD (falownik).

FPM-6 – AKCESORIA I OPCJE

306101045	Kształtka wlotowa FPM B 1100x1100 D400 mm (rekomendowana dla 6000 m^3/h).
306101046	Kształtka wlotowa FPM B 1100x1100 D450 mm (rekomendowana dla 8000 m^3/h).
306220006	Opcja pokrycia farbą antystatyczną z dodatkowym uziemieniem obudowy FPM-6 (wraz z komorą wentylatora).

2017-03-14

FPM-8 – MODUŁOWY FILTR PATRONOWY

FPM-8 jest urządzeniem zaprojektowanym do odpylania i filtracji powietrza z suchych zanieczyszczeń powietrza. Budowa FPM-8 została oparta o modułową konstrukcję, która pozwala na dopasowanie urządzenia do wymagań aplikacji lub miejsca jego instalacji.

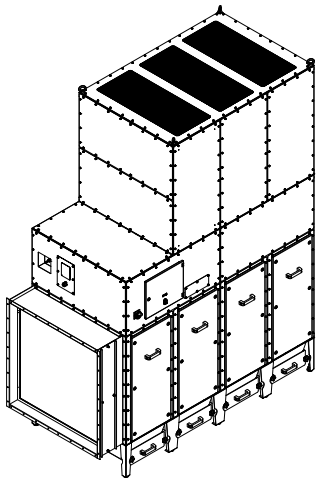

WYPOSAŻENIE

- 8 patronowych wkładów filtracyjnych o łącznej powierzchni 104 / 128 / 146,4 / 241,6 m^2 (wkłady dostępne osobno),
- automatyczny system oczyszczania wkładów filtracyjnych,
- cztery szuflady na pył o pojemności 20 dm^3 każda,
- nogi z regulacją poziomowania,
- moduł wentylatora z falownikiem,
- opcjonalny zespół wylotowy zima/lato.

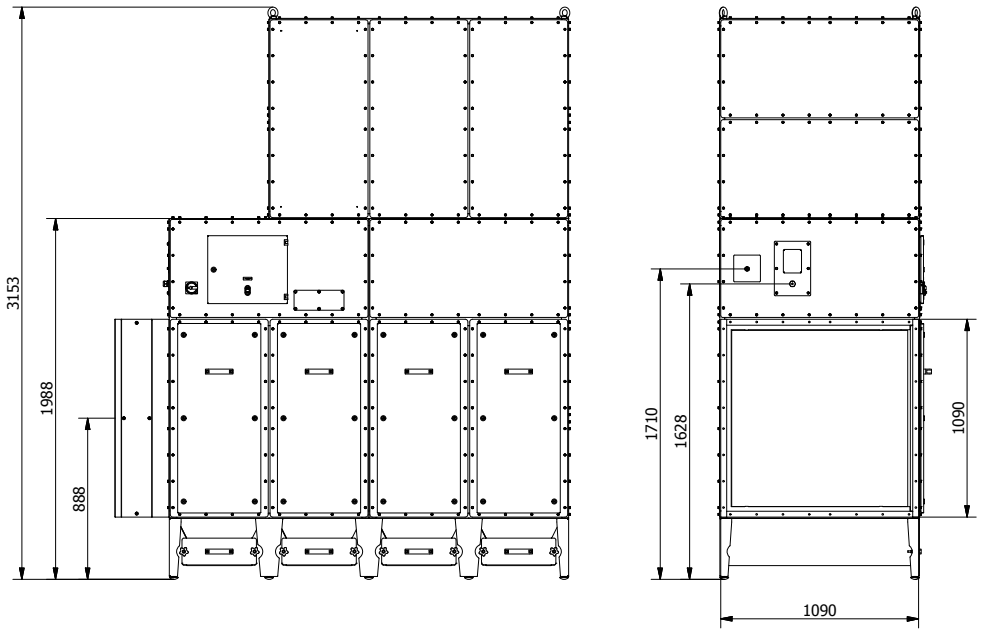

FPM-8 – MODUŁ FILTRACYJNY

306100115	FPM-8 moduł filtracyjny na osiem wkładów patronowych. Automatyczny system oczyszczania wkładów filtracyjnych. Na wlocie moduł deflektora strumienia powietrza z Prefiltrem metalowym (łapacz iskier). Zabezpieczenie antykorozyjne: konstrukcja ramowa czarny RAL9005, poszycie niebieskie RAL5010 (pozostałe elementy ocynkowane). Bez głównych wkładów filtracyjnych - do wyboru konfiguracje o całkowitej powierzchni filtracyjnej 104 / 128 / 146,4 / 241,6 m^2.

FPM-8 – MODUŁY WENTYLATORA

302101148	Zespół wentylatora 7,5 kW / 400 V / 3f / 50 Hz, 8000 m^3/h, 1800-2500 Pa, w obudowie wytłumiającej, ze sterowaniem VFD (falownik).
302101150	Zespół wentylatora 11 kW / 400 V / 3f / 50 Hz, 10000 m^3/h, 1800-2500 Pa, w obudowie wytłumiającej, ze sterowaniem VFD (falownik).
302100148	Zespół wentylatora 7,5 kW / 400 V / 3f / 50 Hz, 8000 m^3/h, 1800-2500 Pa, bez obudowy wytłumiającej, ze sterowaniem VFD (falownik).
302100150	Zespół wentylatora 11 kW / 400 V / 3f / 50 Hz, 10000 m^3/h, 1800-2500 Pa, bez obudowy wytłumiającej, ze sterowaniem VFD (falownik).

FPM-8 – AKCESORIA I OPCJE

306101046	Kształtka wlotowa FPM B 1100x1100 D450 mm (rekomendowana dla 8000 m^3/h).
306101051	Kształtka wlotowa FPM B 1100x1100 D500 mm (rekomendowana dla 10000 m^3/h).
306220008	Opcja pokrycia farbą antystatyczną z dodatkowym uziemieniem obudowy FPM-8 (wraz z komorą wentylatora).

2017-03-14

FPM-10 – MODUŁOWY FILTR PATRONOWY

FPM-10 jest urządzeniem zaprojektowanym do odpylania i filtracji powietrza z suchych zanieczyszczeń powietrza. Budowa FPM-10 została oparta o modułową konstrukcję, która pozwala na dopasowanie urządzenia do wymagań aplikacji lub miejsca jego instalacji.

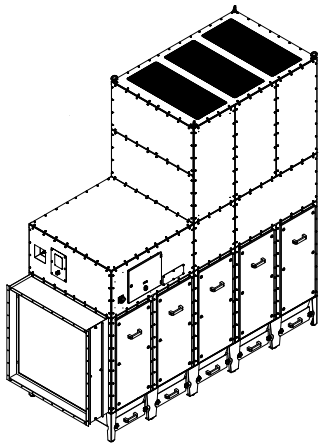

WYPOSAŻENIE

- 10 patronowych wkładów filtracyjnych o łącznej powierzchni 130 / 160 / 183 / 302 m^2 (wkłady dostępne osobno),
- automatyczny system oczyszczania wkładów filtracyjnych,
- pięć szuflad na pył o pojemności 20 dm^3 każda,
- nogi z regulacją poziomowania,
- moduł wentylatora z falownikiem,
- opcjonalny zespół wylotowy zima/lato.

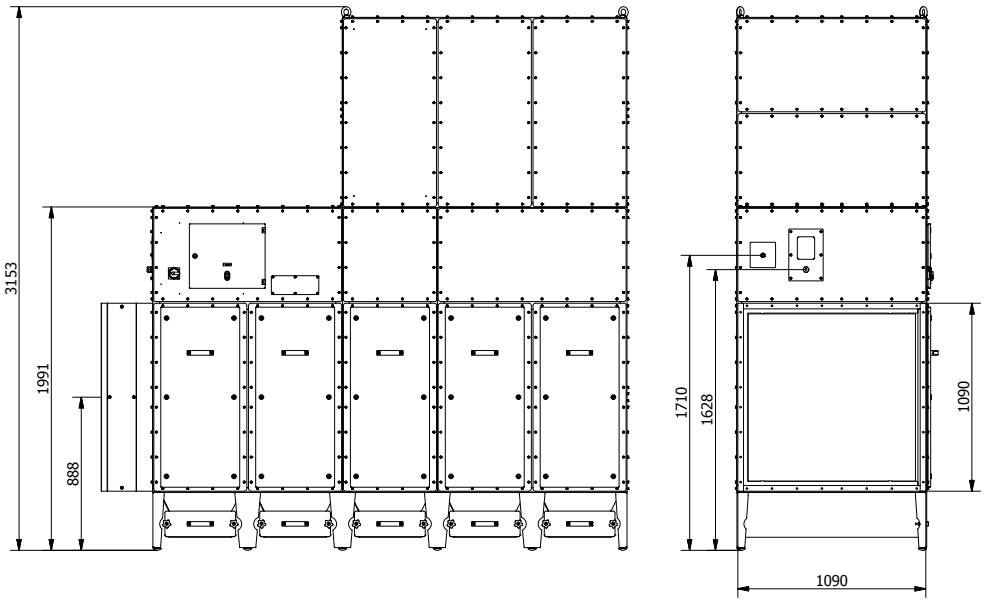

FPM-10 – MODUŁ FILTRACYJNY

306100116	FPM-10 moduł filtracyjny na dziesięć wkładów patronowych. Automatyczny system oczyszczania wkładów filtracyjnych. Na wlocie moduł deflektora strumienia powietrza z Prefiltrem metalowym. Zabezpieczenie antykorozyjne: konstrukcja ramowa czarny RAL9005, poszycie niebieskie RAL5010 (pozostałe elementy ocynkowane). Bez głównych wkładów filtracyjnych - do wyboru konfiguracje o całkowitej powierzchni filtracyjnej 130 / 160 / 183 / 302 m^2.

FPM-10 – MODUŁY WENTYLATORA

302101148	Zespół wentylatora 7,5 kW / 400 V / 3f / 50 Hz, 8000 m^3/h, 1800-2500 Pa, w obudowie wytłumiającej, ze sterowaniem VFD (falownik).
302101150	Zespół wentylatora 11 kW / 400 V / 3f / 50 Hz, 10000 m^3/h, 1800-2500 Pa, w obudowie wytłumiającej, ze sterowaniem VFD (falownik).
302101145	Zespół wentylatora 15 kW / 400 V / 3f / 50 Hz, 12000-14000 m^3/h, 1800-2500 Pa, w obudowie wytłumiającej, ze sterowaniem VFD (falownik).
302100148	Zespół wentylatora 7,5 kW / 400 V / 3f / 50 Hz, 8000 m^3/h, 1800-2500 Pa, bez obudowy wytłumiającej, ze sterowaniem VFD (falownik).
302100150	Zespół wentylatora 11 kW / 400 V / 3f / 50 Hz, 10000 m^3/h, 1800-2500 Pa, bez obudowy wytłumiającej, ze sterowaniem VFD (falownik).
302100145	Zespół wentylatora 15 kW / 400 V / 3f / 50 Hz, 12000-14000 m^3/h, 1800-2500 Pa, bez obudowy wytłumiającej, ze sterowaniem VFD (falownik).

FPM-10 – AKCESORIA I OPCJE

306101046	Kształtka wlotowa FPM B 1100x1100 D450 mm (rekomendowana dla 8000 m^3/h).
306101951	Kształtka wlotowa FPM B 1100x1100 D500 mm (rekomendowana dla 10000 m^3/h).
306101053	Kształtka wlotowa FPM B 1100x1100 D560 mm (rekomendowana dla 12000-14000 m^3/h).
306220010	Opcja pokrycia farbą antystatyczną z dodatkowym uziemieniem obudowy FPM-10.

2017-03-14

FPM–12 – MODUŁOWY FILTR PATRONOWY

FPM-12 jest urządzeniem zaprojektowanym do odpylania i filtracji powietrza z suchych zanieczyszczeń powietrza. Budowa FPM-12 została oparta o modułową konstrukcję, która pozwala na dopasowanie urządzenia do wymagań aplikacji lub miejsca jego instalacji.

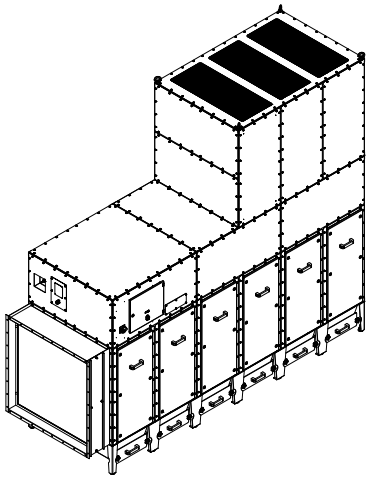

WYPOSAŻENIE

- 12 patronowych wkładów filtracyjnych o łącznej powierzchni 156 / 192/ 219,6 /362,4 m^2 (wkłady dostępne osobno),
- automatyczny system oczyszczania wkładów filtracyjnych,
- sześć szuflad na pył o pojemności 20 dm^3 każda,
- nogi z regulacją poziomowania,
- moduł wentylatora z falownikiem,
- opcjonalny zespół wylotowy zima/lato.

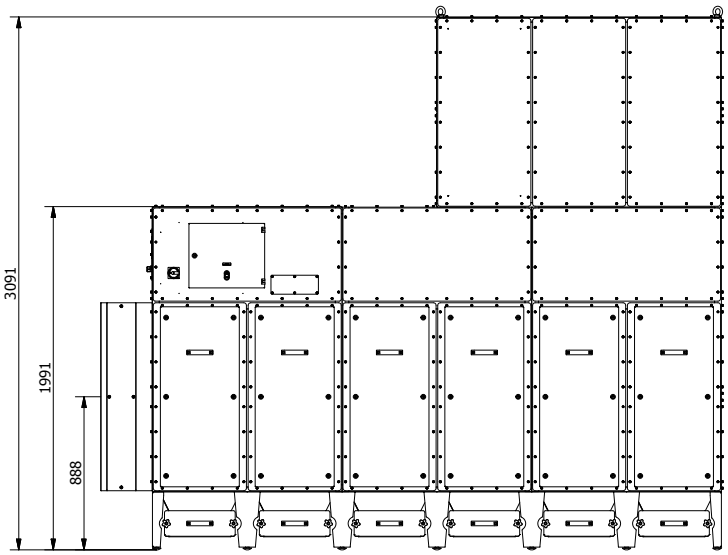

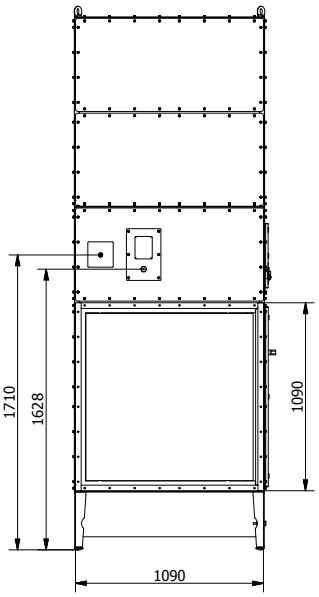

FPM–12 – MODUŁ FILTRACYJNY

306100117	FPM-12 moduł filtracyjny na dwanaście wkładów patronowych. Automatyczny system oczyszczania wkładów filtracyjnych. Na wlocie moduł deflektora strumienia powietrza z Prefiltrem metalowym. Zabezpieczenie antykorozyjne: konstrukcja ramowa czarny RAL9005, poszycie niebieskie RAL5010 (pozostałe elementy ocynkowane). Bez głównych wkładów filtracyjnych - do wyboru konfiguracje o całkowitej powierzchni filtracyjnej 156 / 192/ 219,6 /362,4 m^2.

FPM–12 – MODUŁY WENTYLATORA

302101148	Zespół wentylatora 7,5 kW / 400 V / 3f / 50 Hz, 8000 m^3/h, 1800-2500 Pa, w obudowie wytłumiającej, ze sterowaniem VFD (falownik).
302101150	Zespół wentylatora 11 kW / 400 V / 3f / 50 Hz, 10000 m^3/h, 1800-2500 Pa, w obudowie wytłumiającej, ze sterowaniem VFD (falownik).
302101145	Zespół wentylatora 15 kW / 400 V / 3f / 50 Hz, 12000-14000 m^3/h, 1800-2500 Pa, w obudowie wytłumiającej, ze sterowaniem VFD (falownik).
302100148	Zespół wentylatora 7,5 kW / 400 V / 3f / 50 Hz, 8000 m^3/h, 1800-2500 Pa, bez obudowy wytłumiającej, ze sterowaniem VFD (falownik).
302100150	Zespół wentylatora 11 kW / 400 V / 3f / 50 Hz, 10000 m^3/h, 1800-2500 Pa, bez obudowy wytłumiającej, ze sterowaniem VFD (falownik).
302100145	Zespół wentylatora 15 kW / 400 V / 3f / 50 Hz, 12000-14000 m^3/h, 1800-2500 Pa, bez obudowy wytłumiającej, ze sterowaniem VFD (falownik).

FPM–12 – AKCESORIA I OPCJE

306101046	Kształtka wlotowa FPM B 1100x1100 D450 mm (rekomendowana dla 8000 m^3/h).
306101051	Kształtka wlotowa FPM B 1100x1100 D500 mm (rekomendowana dla 10000 m^3/h).
30610 053	Kształtka wlotowa FPM B 1100x1100 D560 mm (rekomendowana dla 12000-14000 m^3/h).
306220012	Opcja pokrycia farbą antystatyczną z dodatkowym uziemieniem obudowy FPM-12.

2017-03-14